Machine Translated by Google

Meteo Champ HD

WI-FI HD-Farbwetterstation mit 7-in-1-Sensor und Thermo-Hygrosensor
WLAN HD Farbwetterstation mit 7in1-Sensor und Thermo-/Hygrosensor

Kunst. Nr. 7003510
7803510
7903510

Produkt	Kunst nein.:
Basisstation + 7-in-1-Sensor + Thermo-Hyrosensor	7003510
Nur/Nur 7-in-1-Sensor 7803510	
Nur/Nur Basisstation 7903510	

DE **BEDIENUNGSANLEITUNG 3**
DE **BEDIENUNGSANLEITUNG 50**

Machine Translated by Google

VON Besuchen Sie unsere Website über den folgenden QR Code oder Weblink um weitere Informationen zu diesem Produkt oder die verfügbaren Übersetzungen dieser Anleitung zu finden.

IN Besuchen Sie unsere Website über den folgenden QR-Code oder Weblink, um weitere Informationen zu diesem Produkt oder die verfügbaren Übersetzungen dieser Anleitung zu finden.

FR Wenn Sie weitere Informationen zu diesem Produkt wünschen oder nach dieser Bedienungsanleitung in anderen Sprachen suchen, besuchen Sie bitte unsere Website über den QR-Code oder Link.

NL Besuchen Sie unsere Website über den folgenden QR-Code oder Weblink, um weitere Informationen zu diesem Produkt oder die verfügbaren Übersetzungen dieses Handbuchs zu erhalten.

IST Möchten Sie eine vollständige Gebrauchsanweisung für dieses Produkt in einer bestimmten Sprache erhalten? Dann besuchen Sie unsere Website über den folgenden Link (QR-Code), um die verfügbaren Versionen anzuzeigen.

ES Möchten Sie umfassende Informationen zu diesem Produkt in einer bestimmten Sprache erhalten? Besuchen Sie unsere Website unter dem folgenden Link (QR-Code), um die verfügbaren Versionen zu erfahren.

RU Besuchen Sie unsere Website, indem Sie den QR-Code scannen oder dem Link folgen, um mehr über dieses Produkt zu erfahren oder das Benutzerhandbuch in einer anderen Sprache herunterzuladen.

www.bresser.de/P7003510 www.bresser.de/P7803510 www.bresser.de/P7903510

GARANTIE · GARANTIE · GARANTIE · GARANTIE

www.bresser.de/warranty_terms

RECYCLING (TRIMAN/FRANKREICH)

ARBEITET MIT:

https://proweatherlive.net https://weathercloud.net https://www.wunderground.com https://www.awekas.at

Weather Underground ist eine eingetragene Marke von The Weather Channel, LLC. sowohl in den Vereinigten Staaten als auch international. Das Weather Underground-Logo ist eine Marke von Weather Underground, LLC. Erfahren Sie mehr über Weather Underground unter www.wunderground.com

APP-DOWNLOAD:

Apple und das Apple-Logo sind Marken von Apple Inc., eingetragen in den USA und anderen Ländern. App Store ist eine Dienstleistungsmarke von Apple Inc., eingetragen in den USA und anderen Ländern.

Google Play und das Google Play-Logo sind Marken von Google Inc.

Machine Translated by Google

ÜBER DIESES BENUTZERHANDBUCH

Dieses Symbol stellt eine Warnung dar. Um eine sichere Verwendung zu gewährleisten, befolgen Sie stets die in dieser Dokumentation beschriebenen Anweisungen.

Auf dieses Symbol folgt ein Benutzertipp.

VORSICHTSMASSNAHMEN

- Bewahren Sie das „Benutzerhandbuch“ auf und lesen Sie es unbedingt. Der Hersteller und Lieferant übernimmt keine Haftung für fehlerhafte Messwerte, verlorene Exportdaten und etwaige Folgen, die sich aus einer fehlerhaften Messung ergeben.
- Die in diesem Handbuch gezeigten Bilder können von der tatsächlichen Anzeige abweichen.
- Der Inhalt dieser Anleitung darf ohne Genehmigung des Herstellers nicht reproduziert werden.
- Technische Spezifikationen und Inhalte des Benutzerhandbuchs für dieses Produkt können ohne vorherige Ankündigung geändert werden.
- Dieses Produkt darf nicht für medizinische Zwecke oder zur öffentlichen Information verwendet werden
- Setzen Sie das Gerät keiner übermäßigen Kraft, Stößen, Staub, Temperatur oder Feuchtigkeit aus.
- Decken Sie die Lüftungsöffnungen nicht mit Gegenständen wie Zeitungen, Vorhängen usw. ab.
- Tauchen Sie das Gerät nicht in Wasser. Wenn Sie Flüssigkeit darüber verschütten, trocknen Sie diese sofort mit einem weichen, fusselfreien Tuch ab.
- Reinigen Sie das Gerät nicht mit scheuernden oder ätzenden Materialien.
- Manipulieren Sie nicht die internen Komponenten des Geräts. Dadurch erlischt die Garantie.
- Die Platzierung dieses Produkts auf bestimmten Holzarten kann zu Schäden an der Oberfläche führen
  Der Hersteller übernimmt keine Haftung. Weitere Informationen finden Sie in den Pflegehinweisen des Möbelherstellers.
- Verwenden Sie nur vom Hersteller angegebene Aufsätze/Zubehörteile.
- Dieses Produkt ist kein Spielzeug. Von Kindern fern halten.
- Die Konsole darf nur im Innenbereich verwendet werden.
- Stellen Sie die Konsole mindestens 20 cm von in der Nähe befindlichen Personen entfernt auf.
- Arbeitstemperatur der Konsole: -5ÿC ~ 50ÿC

WARNUNG

- Nehmen Sie die Batterie nicht ein, es besteht die Gefahr chemischer Verbrennungen
- Dieses Produkt enthält eine Knopfzellenbatterie. Wenn die Knopfzellenbatterie verschluckt wird, kann dies zu Schäden führen
  Innerhalb von nur 2 Stunden kann es zu schweren inneren Verbrennungen kommen, die zum Tod führen können.
- Bewahren Sie neue und gebrauchte Batterien nicht sicher auf, verwenden Sie das Produkt nicht mehr und halten Sie es von Kindern fern.
- Wenn Sie vermuten, dass Batterien verschluckt oder in Körperteile gelangt sein könnten, suchen Sie sofort einen Arzt auf
  medizinische Aufmerksamkeit.
- Ein Gerät ist nur für die Montage in einer Höhe ÿ 2m geeignet. (Gerätemasse ÿ1kg)
- Dieses Produkt ist nur für die Verwendung mit dem mitgelieferten Adapter vorgesehen:
  Hersteller: Hua Xu Electronics Factory
  Modell: HX075-0501000-AX
- Stellen Sie bei der Entsorgung dieses Produkts sicher, dass es für eine Sonderbehandlung getrennt gesammelt wird.
- Der AC/DC-Adapter dient als Trennvorrichtung.
- Der AC/DC-Adapter des Geräts darf während des Betriebs nicht blockiert werden ODER sollte leicht zugänglich sein
  gebraucht.
- Um die Stromversorgung vollständig zu trennen, muss der AC/DC-Adapter des Geräts vom Gerät getrennt werden
  Netz.

VORSICHT

- Explosionsgefahr bei unsachgemäßem Austausch der Batterie. Ersetzen Sie es nur durch denselben oder einen gleichwertigen Typ.
- Der Akku darf während des Gebrauchs, der Lagerung oder des Transports keinen extremen hohen oder niedrigen Temperaturen oder niedrigem Luftdruck in großer Höhe ausgesetzt werden.
- Der Austausch einer Batterie durch einen falschen Typ kann zu einer Explosion oder zum Austreten brennbarer Stoffe führen
  Flüssigkeit oder Gas.
- Die Entsorgung einer Batterie ins Feuer oder einen heißen Ofen oder das mechanische Zerkleinern oder Schneiden einer Batterie kann zu Schäden führen eine Explosion.
- Belassen Sie eine Batterie in einer Umgebung mit extrem hohen Temperaturen, die zu einer Explosion führen kann
  das Austreten brennbarer Flüssigkeiten oder Gase.
- Eine Batterie, die extrem niedrigem Luftdruck ausgesetzt ist, was zu einer Explosion oder dem Austreten brennbarer Stoffe führen kann
  Flüssigkeit oder Gas.

Machine Translated by Google

INHALTSVERZEICHNIS

1. EINLEITUNG 6 1.1
KURZANLEITUNG . . . . . 6 2.
VORINSTALLATION 6 2.1
KASSE 6 2.2
STANDORTAUSWAHL . . . . . 6 3. SENSOR-
ARRAY-EINRICHTUNG . . . . . 7 3.1 DRAHTLOSER 7-
IN-1-SENSOR . . . . . 7 3.1.1 WINDFLÄCHE
INSTALLIEREN . . . . . 7 3.1.2 REGENMESSER-
TRICHTER INSTALLIEREN. . . . . 8 3.1.3 BATTERIEN
INSTALLIEREN . . . . . 8 3.1.4 EINSTELLEN DES
SOLARPANELS. . . . . 8 3.1.5 MONTAGESTANGE
INSTALLIEREN 9 3.1.6
RICHTUNGSAUSRICHTUNG . . . . . 11 3.2 DRAHTLOSER
HYGRO-THERMO-SENSOR . . . . . 12 3.2.1 INSTALLIEREN DES
DRAHTLOSEN THERMO-HYGROMETER-SENSORS. 12 3.2.2
SENSORPLATZIERUNG . . . . . 12 3.3 OPTIONALER
SENSOR . . . . . 13 3.4 EMPFEHLUNG FÜR DIE
BESTE DRAHTLOSKOMMUNIKATION 13 3.5
KONSOLE . . . . . 14 3.5.1 BACK-UP-
BATTERIE INSTALLIEREN UND EINSCHALTEN. . . . . 14 3.5.2 SETUP-
ANZEIGEKONSOLE . . . . . 15 4. FUNKTIONEN UND
BEDIENUNG DER DISPLAY-KONSOLE 16 4.1
ANFANGSANZEIGEBILDSCHIRM . . . . . 16 4.2 DISPLAY-
TASTEN . . . . . 16 4.3 AUSWAHL DES
ANZEIGEBILDSCHIRMS 17 4.3.1
STARTBILDSCHIRM . . . . . 17 4.3.2 DETAIL-
BILDSCHIRM. 18 4.3.3
ÜBERSICHTBILDSCHIRM 18 4.4
KONSOLENFUNKTIONEN. 19 4.4.1
WETTERVORHERSAGE. 19 4.4.2
MONDPHASE 19 4.4.3
TRENDINDIKATOR . . . . . 20 4.4.4 DRAHTLOSER
SIGNALEMPFANG . . . . . 20 4.4.5 WLAN-
VERBINDUNGSSTATUS . . . . . 20 4.4.6 GEFÜHL UND
INDEX 20 4.4.7
REGENANZEIGE 21 4.4.8
BAROMETRISCHER DRUCK 21 4.4.9
WINDGESCHWINDIGKEIT UND WINDRICHTUNG . . . . . 21 4.4.10 UV-
INDEX UND LICHTINTENSITÄT . . . . . 23 4.4.11 SONNENAUFGANG
SONNENUNTERGANG / MONDAUFGANG MONDUNTERGANG 23 4.5
SCROLL-MODUS FÜR OPTIONALEN CH-SENSOR. . . . . 23 4.6 MAXIMALE /
MINIMALE AUFZEICHNUNGEN 24 4.7
GESCHICHTSGRAFIK . . . . . 24 4.8 DATENLOG-
BILDSCHIRM . . . . . 25 4.8.1 BETRIEB DES
DATENLOG-BILDSCHIRMS . . . . . 25 4.8.2 DATENZEILE
SUCHEN 25 4.9
EINSTELLMENÜ . . . . . 26 4.9.1 ZEIT- UND
DATUMSEINSTELLUNG . . . . . 26 4.9.2 EINSTELLUNG
DER ALARMZEIT. 27 4.9.3
ANZEIGEEINSTELLUNG 27 4.9.4
EINHEITENEINSTELLUNG. 28 4.9.5
SENSORSTATUS UND BEARBEITUNG 28 4.9.6
ALARMEINSTELLUNG 29 4.9.7
KALIBRIERUNGSEINSTELLUNG . . . . . 30 4.9.8 ANDERE
EINSTELLUNGEN . . . . . 32 4.9.9 DATENLOG-
EINSTELLUNG. 33

Machine Translated by Google

5. DATENLOG-FUNKTION. 33 5.1
DATENAUFZEICHNUNG STARTEN 33 5.2
DATENAUFZEICHNUNG STOPPEN 33 5.3
DATENFORMAT UND BETRIEB . . . . . 33 6. WETTERSERVER-
KONTO ERSTELLEN UND IHRE STATION HINZUFÜGEN. . . . . 34 6.1 FÜR PROWEATHERLIVE
(PWL). . . . . 34 6.2 FÜR WETTER UNTERIRDISCH
(WU) . . . . . 36 6.3 FÜR WEATHERCLOUD
(WC) . . . . . 37 6.4 FÜR
AWEKAS . . . . . 39 7. WLAN-VERBINDUNG
EINRICHTEN . . . . . 39 7.1 SCHRITT ZUM AUFRUF DER
SETUP-INTERFACE . . . . . 39 7.2 ÜBERSICHT UND FUNKTION DER SETUP-
SEITE . . . . . 40 7.3 ERWEITERTE SEITENÜBERSICHT UND
FUNKTION . . . . . 41 8. SEHEN SIE IHRE WETTERDATEN AUF DEM
WETTERSERVER AN. . . . . 41 8.1 ANZEIGEN IHRER WETTERDATEN IN
PROWEATHERLIVE . . . . . 41 8.2 ANZEIGEN IHRER WETTERDATEN IN
WUNDERGROUND . . . . . 42 8.3 ANZEIGEN IHRER WETTERDATEN IN
WEATHERCLOUD . . . . . 42 9. FIRMWARE-
UPDATE . . . . . 42 9.1 AKTUALISIEREN DER
SYSTEM-FIRMWARE. . . . . 42 9.1.1 SCHRITT AKTUALISIERUNG
DER SYSTEM-FIRMWARE. . . . . 43 9.2 AKTUALISIEREN DER WLAN-
FIRMWARE. . . . . 44 9.2.1 WI-FI-FIRMWARE-
AKTUALISIERUNGSSCHRITT. . . . . 44 10. SONSTIGE
BETRIEB. . . . . 44 10.1 AKTUELLEN SENSOR(EN)-
BATTERIEN AUSWECHSELN . . . . . 44 10.1.1 SENSOR(EN) MANUELL
KOPPELN . . . . . 44 10.2 ZUSÄTZLICHE DRAHTLOS-SENSOREN KOPPELN
(OPTIONAL) . . . . . 44 10.3 RESET UND
WERKSRESET. . . . . 45 11. WARTUNG DES DRAHTLOSEN 7-
IN-1-SENSOR-ARRAYS. . . . . 45 12.
FEHLERBEHEBUNG . . . . . 45 13.
SPEZIFIKATIONEN 46 13.1
KONSOLE . . . . . 46 13.2 DRAHTLOSES
7-IN-1-SENSOR-ARRAY. . . . . 48 13.3 DRAHTLOSER THERMO-
HYGROMETER-SENSOR . . . . . 48 14.
ENTSORGUNG . . . . . 49 15. CE-
KONFORMITÄTSERKLÄRUNG . . . . . 49 16. UKCA-
KONFORMITÄTSERKLÄRUNG . . . . . 49 17. GARANTIE &
SERVICE. 49

ARBEITET MIT:

https://proweatherlive.net

https://weathercloud.net

https://www.wunderground.com

https://awekas.at

APP-DOWNLOAD:

Weather Underground ist eine eingetragene Marke von The Weather Channel, LLC. sowohl in den Vereinigten Staaten als auch international. Das Weather Underground-Logo ist eine Marke von Weather Underground, LLC. Erfahren Sie mehr über Weather Underground unter www.wunderground.com

Apple und das Apple-Logo sind Marken von Apple Inc., eingetragen in den USA und anderen Ländern. App Store ist eine Dienstleistungsmarke von Apple Inc., eingetragen in den USA und anderen Ländern. Google Play und das Google Play-Logo sind Marken von Google Inc.

Machine Translated by Google

1. EINLEITUNG

Vielen Dank, dass Sie sich für die WLAN-Wetterstation mit HD-Bildschirm und professionellem 7-in-1-Sensor entschieden haben. Dieses System kann die vollständigen Wetterinformationen auf dem HD-Bildschirm anzeigen und diese Wetterdaten auf verschiedene Wetterserver hochladen, auf die Sie zugreifen und Ihre Wetterdaten frei hochladen können. Dieses Produkt bietet professionellen Wetterbeobachtern oder ernsthaften Wetterbegeisterten robuste Leistung mit einer breiten Palette an Optionen und Sensoren. Über den Webbrowser auf Ihrem Mobiltelefon und PC/Mac können Sie Ihre eigene lokale Vorhersage, Höchst-/Tiefstwerte, Gesamtwerte und Durchschnittswerte für praktisch alle Wettervariablen überall abrufen.

1.1 KURZANLEITUNG

Die folgende Kurzanleitung enthält die notwendigen Schritte zur Installation und zum Betrieb der Wetterstation und zum Hochladen ins Internet sowie Verweise auf die entsprechenden Abschnitte.

SCHRITT	BESCHREIBUNG	ABSCHNITT
1	Schalten Sie das 7-in-1-Sensor-Array ein	3.1
2	Schalten Sie den Thermo-Hygrometer-Sensor ein	3.2
2	Schalten Sie die Anzeigekonsole ein und verbinden Sie sie mit dem Sensorarray und dem Sensor	3.5
3	Stellen Sie Datum und Uhrzeit auf der Anzeigekonsole ein	3.5.2
4	Setzen Sie den Regen auf Null zurück	4.4.7.2
5	WLAN konfigurieren	7.2
6	Registrieren und auf Wetterserver hochladen	8

2. VORINSTALLATION

2.1 KAUFABWICKLUNG

Bevor Sie Ihre Wetterstation dauerhaft installieren, empfehlen wir dem Benutzer, die Wetterstation an einem leicht zugänglichen Ort zu betreiben. Auf diese Weise können Sie sich mit den Funktionen und Kalibrierungsverfahren der Wetterstation vertraut machen, um den ordnungsgemäßen Betrieb sicherzustellen, bevor Sie sie dauerhaft installieren.

2.2 STANDORTAUSWAHL

Bitte beachten Sie vor der Installation des Sensorarrays Folgendes:

1. Der Regenmesser muss alle paar Monate gereinigt werden
2. Vermeiden Sie Strahlungswärme, die von angrenzenden Gebäuden und Strukturen reflektiert wird. Idealerweise sollte das Sensorarray in einem Abstand von 1,5 m (5 Fuß) von jedem Gebäude, Bauwerk, Boden oder Dach installiert werden.
3. Wählen Sie einen sonnigen Platz im Freien, der nicht durch Regen, Wind oder Wolken beeinträchtigt wird.
4. Die Übertragungsreichweite zwischen Sensorarray und Anzeigekonsole kann bei Sichtverbindung eine Entfernung von 100 m (oder 300 Fuß) erreichen, vorausgesetzt, dass sich dazwischen oder in der Nähe keine störenden Hindernisse wie Bäume, Türme oder Hochspannungsleitungen befinden. Überprüfen Sie die Qualität des Empfangssignals, um einen guten Empfang zu gewährleisten.
5. Haushaltsgeräte wie Kühlschränke, Beleuchtung und Dimmer können elektromagnetische Störungen (EMI) verursachen, während Hochfrequenzstörungen (RFI) von Geräten, die im gleichen Frequenzbereich arbeiten, zu Signalaussetzern führen können. Wählen Sie einen Standort, der mindestens 1–2 Meter (3–5 Fuß) von diesen Störquellen entfernt ist, um den besten Empfang zu gewährleisten.

Machine Translated by Google

3. SENSOR-ARRAY-EINRICHTUNG

3.1 DRAHTLOSER 7-IN-1-SENSOR

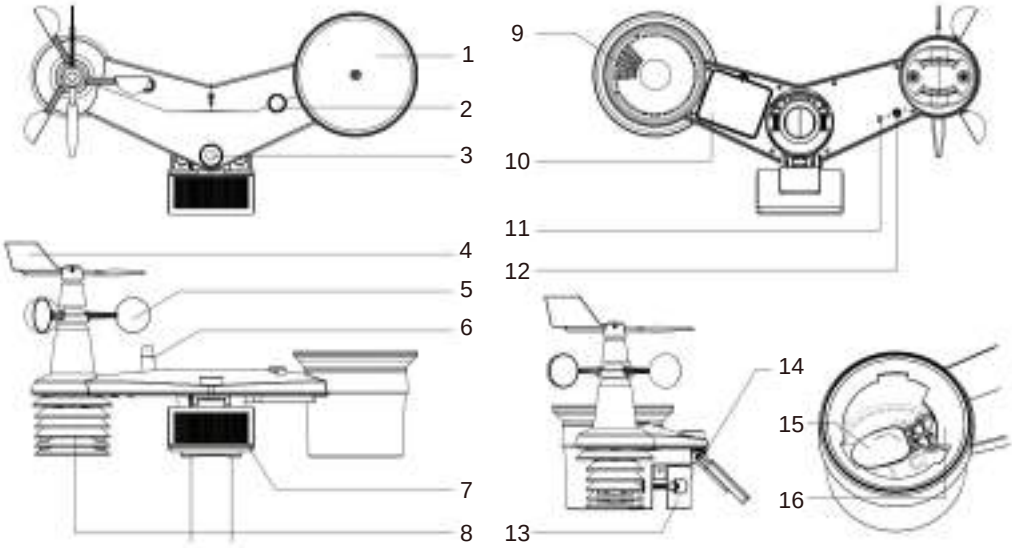

1. Regensammler
2. Balance-Anzeige 3. UVI-/ Lichtsensor 4. Windfahne
5. Windschalen 6. Antenne
7. Solarpanel 8. Strahlungsschutz und Thermo-Hygro-Sensor
9. Entwässerungslöcher
10. Batteriefach 11. Rote LED-Anzeige
12. **[RESET]** -Taste 13. Befestigungsklemme 14. Verstellbares Scharnier des Solarpanels 15. Kippschaufel
16. Regensensor

3.1.1 WINDFLÄCHE INSTALLIEREN Unter

Bezugnahme auf das Foto unten (a) lokalisieren und richten Sie die Abflachung an der Windfahnenwelle an der flachen Oberfläche der Windfahne aus und schieben Sie die Windfahne auf die Welle. (b) Ziehen Sie die Stellschraube mit einem Präzisionsschraubendreher fest.

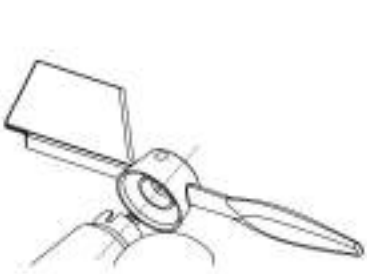

Schritt 1

Schritt 2

Machine Translated by Google

3.1.2 REGENMESSER-TRICHTER INSTALLIEREN

Installieren Sie den Trichter des Regenmessers und drehen Sie ihn im Uhrzeigersinn, um den Trichter an der Sensoranordnung zu befestigen

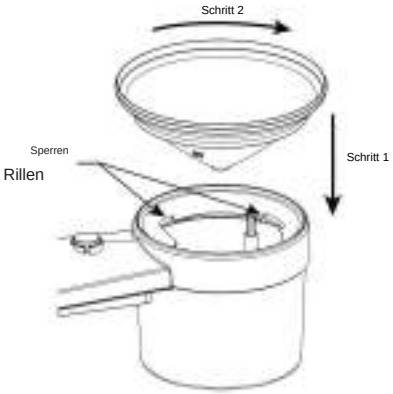

3.1.3 BATTERIEN INSTALLIEREN

Lösen Sie die Schraube der Batteriefachabdeckung an der Unterseite des Funksensors und entfernen Sie die Abdeckung.

2. Setzen Sie die 3 Stk. ein. von AA-Batterien (nicht wiederaufladbar) entsprechend der angegebenen +/- Polarität.

3. Bringen Sie die Abdeckung wieder an und ziehen Sie die Schraube fest.

4. Die rote LED-Anzeige auf der Rückseite des Sensors schaltet sich ein und beginnt dann alle 12 Sekunden zu blinken.

NOTIZ:

- VERWENDEN SIE NUR den mitgelieferten wiederaufladbaren 3,6-V-Ni-MH-Akku.
- Verwenden Sie KEINE Batterien eines anderen Typs.
- Für zusätzlichen Schutz empfiehlt es sich, wasserfestes Klebeband über die Steckdose zu wickeln gegen Feuchtigkeit und Salzgehalt in der Luft.

3.1.4 EINSTELLEN DES SOLARPANELS

Der Neigungswinkel des Solarmoduls kann vertikal von 0 bis 15°, 30°, 45° oder 60° eingestellt werden, abhängig von der Gegend, in der Sie leben. Für eine optimale Leistungsabgabe das ganze Jahr über stellen Sie bitte den Neigungswinkel ein, der Ihnen am nächsten kommt zu Ihrem Breitengrad. Z.B,

Standort (Breitengrad, Längengrad)	**Neigungswinkel des Solarmoduls**
Hamburg (53.558, 9.7874)	60°
Chicago (42,1146, -88,0464)	45°
Houston (29,7711, -95,3552)	30°
Bangkok (14.2752, 100.5684)	15°
Sydney (-33.5738, 151.3053) * *Bei auf	30°

der Südhalbkugel installierten Sensoren müssen die Solarmodule nach Norden ausgerichtet sein.

Machine Translated by Google

Schritt 1: Lösen Sie die Schraube leicht

Schritt 2: Drücken Sie die Schraube nach innen, bis sich die Zahnräder auf der gegenüberliegenden Seite von der Verriegelungsposition lösen.

Schritt 3: Passen Sie den vertikalen Winkel des Solarpanels (0°, 15°, 30°, 45°, 60°) entsprechend dem Breitengrad Ihres Standorts an.

Schritt 4: Ziehen Sie die Schraube fest, bis die Zahnräder sicher verriegelt sind.

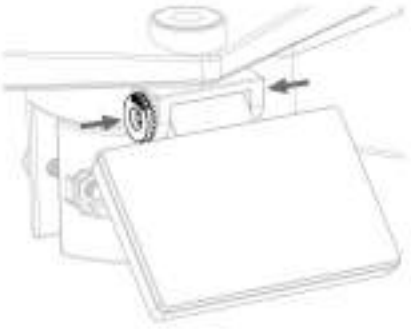

3.1.5 MONTAGESTANGE INSTALLIEREN

Machine Translated by Google

MONTAGESATZ-SET

1. Mastmontageständer x 1	2. Montageklemme x 1	3. Kunststoffstange x 1
4. Schrauben x 4	5. Sechskantmuttern x 4	6. Flache Unterlegscheiben x 4
7. Schraube x 1	8. Sechskantmutter x 1	9. Gummipads x 4

KUNSTSTOFFMONTAGEINSTALLATION

1. Befestigen Sie die Kunststoffstange mit Montagesockel, Klemme, Unterlegscheiben, Schrauben und Muttern an Ihrer festen Stange. Folgende 1a-, 1b- und 1c-Sequenzen folgen:

1a. Führen Sie die Kunststoffstange in das Loch des Montageständers ein und befestigen Sie sie dann mit der Schraube und Mutter.

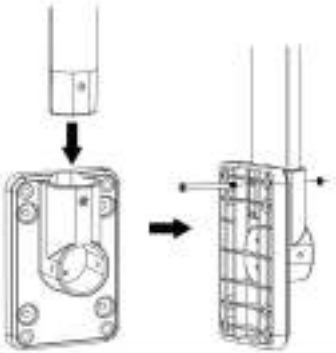

1b. Bringen Sie 2 Gummipads an der Montageklemme an.

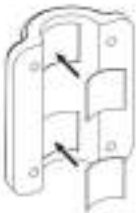

1c. Befestigen Sie den Montageständer und klemmen Sie ihn mit 4 langen Schrauben und Muttern an einer festen Stange fest.

Machine Translated by Google

2. Bringen Sie zwei Gummipads an den Innenseiten der Montagebasis und der Klemme des Sensor-Arrays an und befestigen Sie sie locker aneinander.

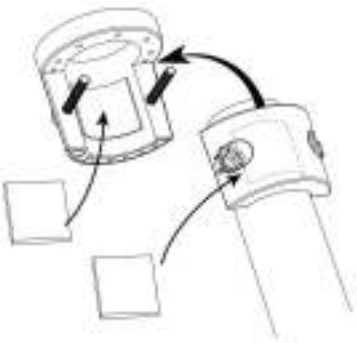

3. Platzieren Sie das Sensor-Array über der Montagestange und Richten Sie es in Nordrichtung aus, bevor Sie die Schrauben anziehen.

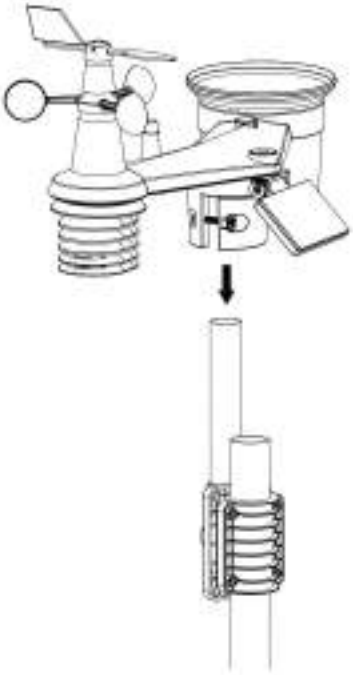

3.1.6 RICHTUNGSAUSRICHTUNG

Installieren Sie das Sensorarray an einem offenen Ort ohne Hindernisse über und um das Sensorarray, um genaue Regen- und Windmessungen zu ermöglichen.
Suchen Sie den Norden (N)
Markierung oben auf dem Sensorarray. Richten Sie die Markierung bei der endgültigen Installation mit einem Kompass oder GPS so aus, dass sie nach Norden zeigt.

Verwenden Sie die Balance-Anzeige (Wasserwaage) an der Sensoranordnung, um sicherzustellen, dass die Sensoranordnung vollständig eben ist, um eine ordnungsgemäße Messung des Regenmessers, des UV- und Lichtintensitätssensors sicherzustellen.

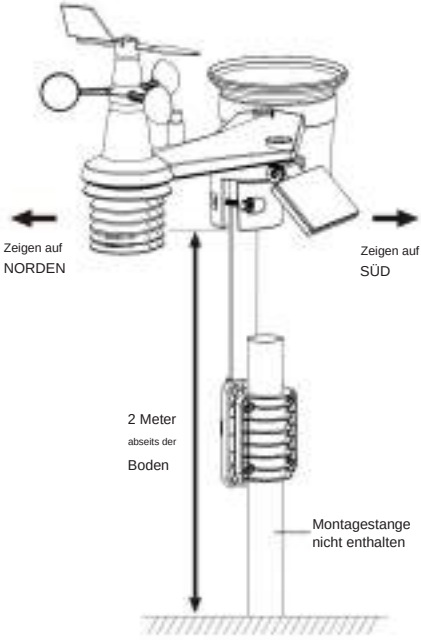

Machine Translated by Google

3.2 DRAHTLOSER HYGRO-THERMO-SENSOR

1. Übertragungsstatus-LED
2. Wandhalterung
3. Kanalschiebeschalter
4. Zurücksetzen
5. Batteriefach

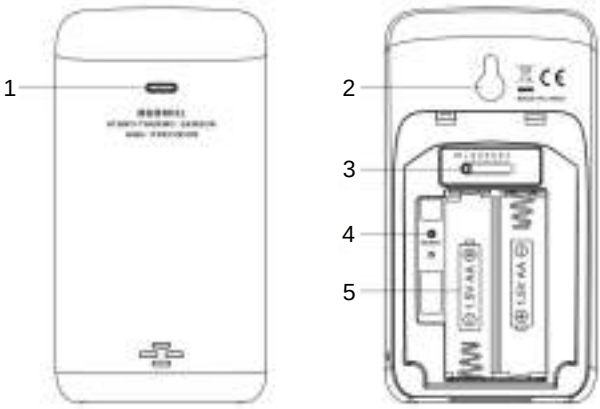

3.2.1 INSTALLIEREN DES DRAHTLOSEN THERMO-HYGROMETER-SENSORS

1. Entfernen Sie das Batteriefach des Sensors.
2. Stellen Sie mit dem Kanalschiebeschalter die Kanalnummer für den Sensor ein (z. B Kanal 1)
3. Legen Sie 2 x AA-Batterien in das Batteriefach ein und schließen Sie das Batteriefach entsprechend der auf dem Batteriefach markierten Polaritätsangaben.
4. Der Sensor befindet sich im Synchronisierungsmodus und kann innerhalb der nächsten Minuten an der Konsole registriert werden. Die Übertragungsstatus-LED beginnt alle 1 Minute zu blinken.

NOTIZ:

- Wenn Batterien eingelegt (oder zurückgesetzt) werden, befindet sich der Sensor im Synchronisierungsmodus und kann registriert werden innerhalb der nächsten 5 Minuten auf dem Konsolendisplay angezeigt.
- Wenn Sie den Sensorkanal neu zuweisen müssen, schieben Sie den Kanalschiebeschalter auf die neue Kanalposition. Damit die neue Kanalnummer wirksam wird, drücken Sie die Taste **[RESET]** am Sensor.
- Um zu vermeiden, dass die Kopplung von Sensoren und Konsole während der Einrichtung einer neuen Konsole fehlschlägt, schalten Sie bitte zuerst die Sensoren ein und drücken Sie dann die Taste **[RESET]** am Hauptgerät (Sensoren sind nicht erforderlich).

3.2.2 SENSORPLATZIERUNG

Bei der Montage des Thermo-Hygrometer-Sensors im Freien empfiehlt es sich, den Sensor an einem schattigen Ort, fern von direkter Sonneneinstrahlung und Wärmequellen, und in einer Höhe auf oder über dem Konsolendisplay zu platzieren.

Bringen Sie eine Schraube an der Wand an, an der Sie den Sensor aufhängen möchten. Hängen Sie den Sensor an der Wandhalterung an der Schraube auf. Sie können den Sensor auch einzeln auf einen Tisch stellen.

Machine Translated by Google

3.3 OPTIONALER SENSOR

Die Wetterstation C6076A funktioniert mit folgenden optionalen Sensoren:

MODELL	7009999	7009972	7009973
NR. DES KANALS	1-7		
BESCHREIBUNG	Hochpräzises Thermo Hygrometersensor	Bodenfeuchtigkeit und Temperatursensor	Poolsensor
BILD		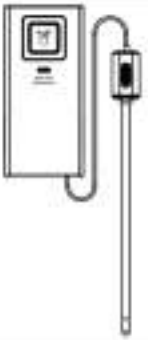	

3.4 EMPFEHLUNG FÜR DIE BESTE DRAHTLOSKOMMUNIKATION

Eine effektive drahtlose Kommunikation ist anfällig für Störgeräusche in der Umgebung sowie Entfernungen und Barrieren zwischen dem Sensorsender und der Anzeigekonsole.

1. Elektromagnetische Störungen (EMI) – diese können durch Maschinen, Geräte, Beleuchtung, Dimmer und Computer usw. erzeugt werden. Halten Sie Ihre Anzeigekonsole daher bitte 1 oder 2 Meter von diesen Gegenständen entfernt.

2. Hochfrequenzstörungen (RFI) – Wenn andere Geräte auf 868/915/917 MHz betrieben werden, kann es zu Kommunikationsausfällen kommen. Bitte platzieren Sie Ihren Sender oder Ihre Anzeigekonsole an einem anderen Ort, um Probleme mit Signalunterbrechungen zu vermeiden.
3. Entfernung. Mit der Entfernung kommt es natürlicherweise zu einem Wegverlust. Dieses Gerät ist auf eine Sichtweite von 100 m (300 Fuß) ausgelegt (in störungsfreier Umgebung und ohne Barrieren). Bei einer realen Installation erreichen Sie jedoch in der Regel maximal 30 m (100 Fuß), einschließlich des Durchquerens von Barrieren.
4. Barrieren. Funksignale werden durch Metallbarrieren wie Aluminiumverkleidungen blockiert. Bitte richten Sie die aus Sensorarray und Anzeigekonsole, um eine klare Sichtlinie durch das Fenster zu gewährleisten, wenn Sie eine Metallverkleidung haben.

Die folgende Tabelle zeigt den typischen Grad der Verringerung der Signalstärke jedes Mal, wenn das Signal diese Baumaterialien passiert

MATERIALIEN	REDUZIERUNG DER SIGNALSTÄRKE
Glas (unbehandelt)	10 ~ 20 %
Holz	10 ~ 30 %
Gipskarton / Trockenbau	20 ~ 40 %
Ziegel	30 ~ 50 %
Folienisolierung	60 ~ 70 %
Betonmauer	80 ~ 90 %
Aluminiumverkleidung	100%
Metallwand	100%

Anmerkungen: Reduzierung des HF-Signals als Referenz.

Machine Translated by Google

3.5 KONSOLE

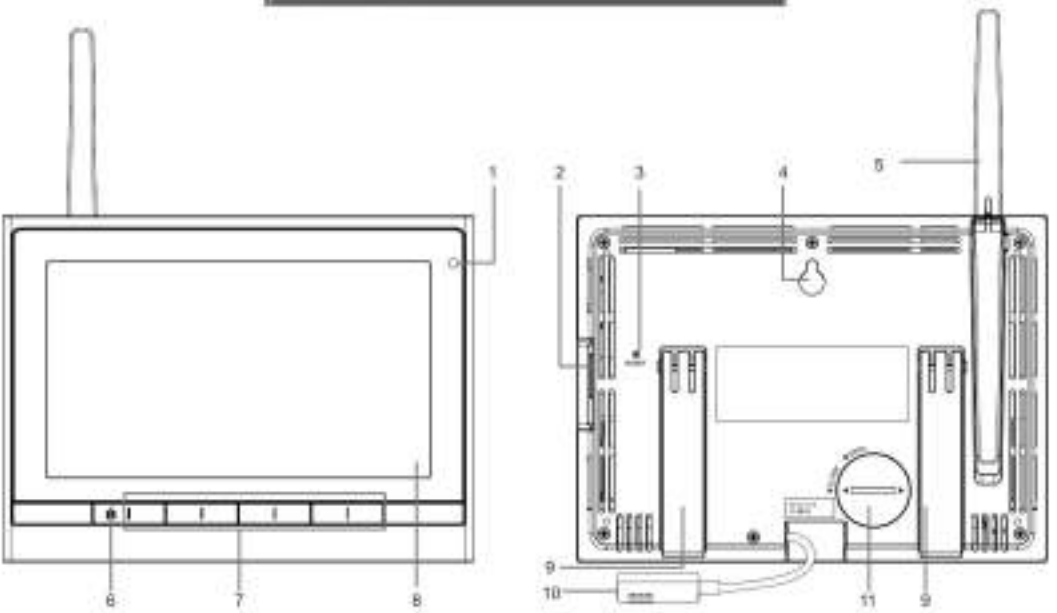

1. Umgebungslichtdetektor 2. USB-Anschluss 3. **[RESET]** -Taste 4. Wandhalterung
5. Antenne 6. **[HOME]** -Taste 7. Funktionstaste 8. Bildschirm
9. Tischständer 10. Netzanschluss 11. Batteriefachklappe

3.5.1 BACK-UP-BATTERIE INSTALLIEREN UND EINSCHALTEN

1. Installieren Sie die Backup-CR2032-Batterie.
2. Verbinden Sie die Strombuchse der Anzeigekonsole mit dem mitgelieferten Adapter mit dem Stromnetz

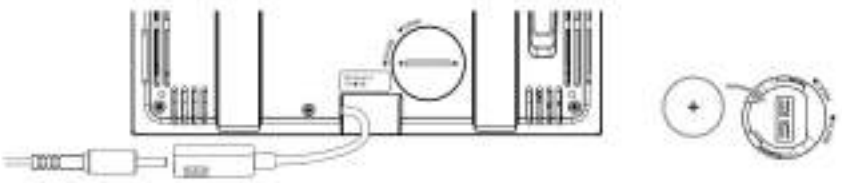

Machine Translated by Google

NOTIZ:

- Wenn nach dem Anschließen des Adapters keine Anzeige auf dem LCD erscheint, drücken Sie mit einem spitzen Gegenstand die Taste **[RESET] .**
- Die Pufferbatterie kann Uhrzeit und Datum sichern.
- Bitte entfernen Sie immer den Pufferakku, wenn Sie das Gerät längere Zeit nicht benutzen. Bitte bleiben Sie drin
  Beachten Sie, dass bestimmte Einstellungen, wie z. B. die Uhr, Alarmeinstellungen und Aufzeichnungen im Speicher, auch dann die Backup-Batterie belasten, wenn das Gerät nicht verwendet wird.

3. Klappen Sie die Antenne auf der Rückseite heraus

3.5.2 SETUP-ANZEIGEKONSOLE

Beim erstmaligen Einrichten der Anzeigekonsole muss der Benutzer eine Grundauswahl treffen

1. Wählen Sie mit die Anzeigesprache aus (Standard ist Englisch) und drücken Sie dann , um mit dem nächsten Schritt fortzufahren

2. Wählen Sie mit und Ihre Region aus, um zur ursprünglichen Drücken Startseite zurückzukehren Sie den Bildschirm,

NOTIZ

Die Region definiert das Uhrzeit-/Datumsanzeigeformat und die Anzeigeeinheit der Konsole. Dies ist ein einstufiger Einrichtungsvorgang.

3. Platzieren Sie das Sensorarray und das Thermoelement Hygrometersensor innerhalb von 2-3 Metern von der Anzeigekonsole entfernt und warten Sie, bis sie mit der Anzeigekonsole synchronisiert sind.

Machine Translated by Google

4. FUNKTIONEN UND BEDIENUNG DER ANZEIGEKONSOLE

4.1 ANFANGSANZEIGEBILDSCHIRM

Sobald das Konsolendisplay mit dem 7-in-1-Sensor-Array und dem Thermo-Hygrometer-Sensor gekoppelt ist, werden alle Wetterinformationen auf dem Display angezeigt, wie unten dargestellt:

4.2 DISPLAY-TASTEN

Wenn der Startbildschirm angezeigt wird, können Sie **[HOME]** oder eine andere Taste auf der Vorderseite drücken, um die folgenden Tastenfunktionssymbole anzuzeigen.

SYMBOL	BESCHREIBUNG
	Home-Taste Drücken Sie diese Taste jederzeit, um zum Home-Bildschirm zurückzukehren.
	Erweiterungstaste Drücken Sie diese Taste, um den Detailbildschirm anzuzeigen.
Ch	**Kanaltaste** Drücken Sie diese Taste, um zwischen Innen- und Kanalanzeigen zu wechseln.
	Übersichtstaste Drücken Sie diese Taste, um den Übersichtsbildschirm für den Innen-/Außenbereich und die Kanäle anzuzeigen.
	Max/Min-Aufzeichnungstaste Drücken Sie diese Taste, um den Bildschirm „Max/Min-Aufzeichnungen“ anzuzeigen.
	Taste „Verlaufsgrafik“ Drücken Sie diese Taste, um den Bildschirm „Verlaufsgrafik“ anzuzeigen.
	Taste „Datensatztabelle“ Drücken Sie diese Taste, um den Bildschirm „Datensatztabelle“ anzuzeigen.
	Einstellungstaste Drücken Sie diese Taste, um den Einstellungsbildschirm anzuzeigen.

WEITERE FUNKTIONSTASTEN ZUR EINSTELLUNG

SYMBOL	BESCHREIBUNG
	Aufwärtstaste Drücken Sie diese Taste, um die obere Zeile oder das obere Element auszuwählen.
	Abwärtstaste Drücken Sie diese Taste, um die untere Zeile oder das untere Element auszuwählen.

Machine Translated by Google

SYMBOLBESCHREIBUNG	
	Linke Taste Drücken Sie diese Taste, um eine Spalte oder ein Element auf der linken Seite auszuwählen.
	Rechte Taste Drücken Sie diese Taste, um eine Spalte oder ein Element auf der rechten
	Seite auszuwählen. **+-Taste** Drücken Sie diese Taste, um den Wert zu erhöhen oder zu einer
	anderen Option zu wechseln. **--Taste** Drücken Sie diese Taste, um den Wert zu verringern oder zu einer
	anderen Option zu wechseln. **Bestätigungstaste .** Drücken Sie diese
	Taste, um die Aktion zu bestätigen. **Suchtaste .** Drücken Sie diese Taste, um das Suchfeld in der
	Datensatztabelle zu öffnen Löschtaste Drücken Sie diese Taste, um den ausgewählten Datensatz zu löschen

NOTIZ:

Der Bildschirm ist KEIN Touchscreen. Drücken Sie nicht auf den Bildschirm.

4.3 AUSWAHL DES ANZEIGEBILDSCHIRMS

4.3.1 STARTBILDSCHIRM

1. Windrichtung 2.
Signalstärkesymbol des 7-in-1-Sensors 3. Außentemperatur 4.
Außenfeuchtigkeit 5. Windgeschwindigkeit
6. Innen- oder [Ch]-Temperatur
7. Innen- oder [Ch]-
Luftfeuchtigkeit 8. Gefühlte Temperatur 9 .
Luftdruck, UVI und Lichtintensität
10. Windgeschwindigkeitsstufe.
11. Niederschlag und Regenrate
12. Wettervorhersage und Mondphase 13. Datum 14.
Mondphase
15. Sonnenaufgangs-/
Sonnenuntergangszeit 16. Uhrzeit 17.
Mondaufgangs-/
Monduntergangszeit
18. WLAN-Verbindung und Zeitsynchronisierungsanzeige

Machine Translated by Google

4.3.2 DETAIL-BILDSCHIRM

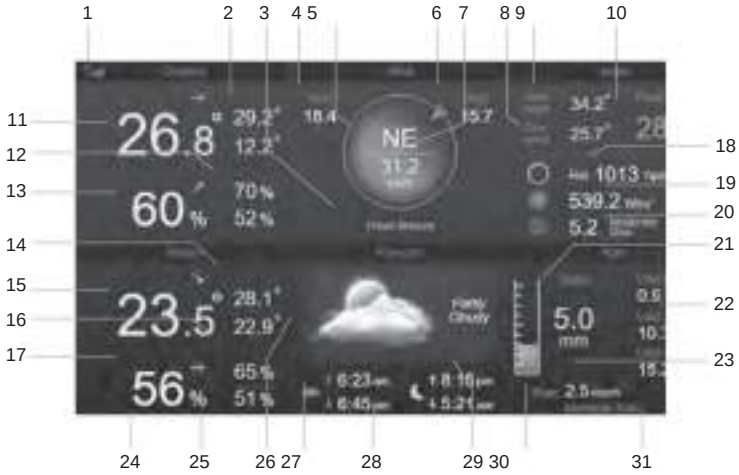

1. Signalstärkesymbol des 7-in-1-Sensors
2. Maximale/minimale Außentemperatur
3. Windgeschwindigkeitsniveau
4. Windböe
5. Windrichtung
6. 10-Minuten-Durchschnittswindgeschwindigkeit
7. Aktuelle Windgeschwindigkeit
8. Taupunkt
9. Hitzeindex / Windchill
10. Fühlt sich an wie Temperatur
11. Außentemperatur
12. Maximale/minimale Luftfeuchtigkeit im Freien
13. Luftfeuchtigkeit im Freien
14. Innen- oder CH-Max-/Min.-Temperatur
15. Innen- oder CH-Temperatur
16. Max./min. Luftfeuchtigkeit im Innen- oder CH-Bereich
17. Innen- oder [Ch] Luftfeuchtigkeit
18. Baro-Druck
19. Lichtintensität
20. UV-Index und Belichtungsgrad
21. Der heutige Niederschlag
22. Niederschlag der letzten Stunde, der letzten 24 Stunden und des letzten Monats
23. Regenrate
24. Datum
25. Mondphase
26. Wettervorhersage
27. Sonnenaufgangs-/Sonnenuntergangszeit
28. Aktuelle Uhrzeit
29. Mondaufgangs-/Monduntergangszeit
30. Regenratenniveau
31. WLAN-Verbindung und Zeitsynchronisierungsanzeige

4.3.3 ÜBERSICHTBILDSCHIRM

Machine Translated by Google

1. Signalstärkesymbol des Ein-/Aus-Sensors
2. Beschriftung des Ein-/Aus-Symbols
3. Signalstärkesymbol von CH 1
4. Beschriftung des CH 1-Symbols
5. Ein-/Aus-Temperatur
6. Luftfeuchtigkeit innen/außen
7. Kein Sensorverbindungsbildschirm
8. Poolsensor-Symbol (optionaler Sensor)
9. Wassertemperatur (optionaler Sensor)
10. Bodentemperatur (optionaler Sensor)
11. Bodensensor-Symbol (optionaler Sensor)
12. Bodenfeuchte (Option Sensor)
13. Datum
14. Mondphase
15. Aktuelle Uhrzeit
16. WLAN-Verbindung und Zeitsynchronisierungsanzeige

Auf dem Bildschirm werden alle Temperatur- und Feuchtigkeitsmesswerte der angeschlossenen Sensoren verschiedener Kanäle angezeigt, einschließlich der Messwerte des Sensorarrays. Sie können im oberen linken Eckbereich die Taste drücken, um zwischen Außen- und Innenmesswerten umzuschalten.

4.4 KONSOLENFUNKTIONEN

4.4.1 WETTERVORHERSAGE

Es gibt 6 verschiedene Wettervorhersagesymbole: sonnig, teilweise bewölkt, bewölkt, regnerisch, stürmisch und verschneit.
Basierend auf der Änderungsrate des Luftdrucks sagt die Wetterstation die Wetterbedingungen in den kommenden 12 bis 24 Stunden in einem Umkreis von 30 bis 50 km (19 bis 31 Meilen) voraus

Sonnig	Teilweise bewölkt	Wolkig	Regnerisch	Regnerisch / Stürmisch	Schneebedeckt

NOTIZ:

- Die auf Geschwindigkeitsdruckänderungen basierende Wettervorhersage ist etwa 60 bis 75 % genau. Bitte überprüfen Sie das Wetter Kanäle für professionelle Wettervorhersage.
- Die Wettervorhersage spiegelt die Wettersituation für die nächsten 12 bis 24 Stunden wider, dies muss jedoch nicht unbedingt der Fall sein spiegeln die aktuelle Situation wider.
- Die **SCHNEE-** Wettervorhersage basiert nicht auf dem Luftdruck, sondern auf der Temperatur von Outdoor. Wenn die Temperatur unter -3 °C (26 °F) liegt, wird das Wettersymbol **SCHNEE** auf dem LCD angezeigt.

4.4.2 MONDPHASE

Die Mondphase wird durch Uhrzeit, Datum und Zeitzone bestimmt. In der folgenden Tabelle werden die Mondphasensymbole der nördlichen und südlichen Hemisphäre erläutert.

Weitere Informationen finden Sie unter **AUSRICHTEN DES WIRELESS** Im Abschnitt **„7-IN-1-SENSOR NACH SÜDEN“** erfahren Sie, wie für die südlichen Hemisphären einzurichten.

Nördlich Hemisphäre	Mond Phase	Süd Hemisphäre
	Neumond	
	Zunehmender Mond	
	Erstes Viertel	
	Wachsender Gibbous	
	Vollmond	
	Abnehmender Gibbous	
	Drittes Quartal	
	Abnehmend Halbmond	

Machine Translated by Google

4.4.3 TRENDINDIKATOR

Der Trendindikator zeigt die Trends der Veränderungen in den kommenden Minuten an. Diese Symbole werden im Abschnitt „Temperatur“, „Luftfeuchtigkeit“ und „Luftdruck“ auf dem Detailbildschirm angezeigt.

4.4.4 DRAHTLOSER SIGNALEMPFANG

Die Antenne zeigt die Empfangsqualität des Funksignals vom Sensor an.

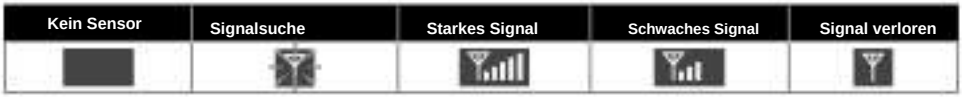

Das Symbol zeigt 5 Balken an, wenn das Signal gut ist, und keinen Balken, wenn das Signal vollständig verloren geht. Falls das Signal schwach ist oder verloren geht, platzieren Sie bitte die Anzeigekonsole oder das Sensorarray für einen besseren Signalempfang.
Bitte beachten Sie Abschnitt 3.6.

4.4.5 WLAN-VERBINDUNGSSTATUS

4.4.6 FÜHLT SICH AN UND INDEX

FÜHLT SICH AN WIE

„Feels Like Temperature“ zeigt an, wie sich die Außentemperatur anfühlen wird. Es handelt sich um eine kollektive Mischung aus dem Wind-Chill-Faktor (18 °C oder weniger) und dem Hitzeindex (26 °C oder mehr). Bei Temperaturen im Bereich zwischen 18,1 °C und 25,9 °C, bei denen sowohl Wind als auch Luftfeuchtigkeit einen geringeren Einfluss auf die Temperatur haben, zeigt das Gerät die tatsächlich gemessene Außentemperatur als gefühlte Temperatur an.

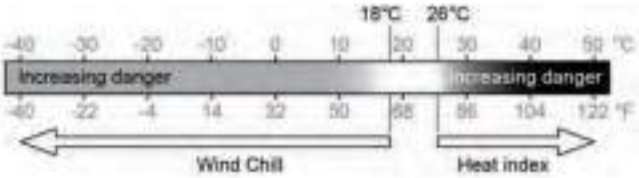

HITZEINDEX

Der Hitzeindex, der durch die Temperatur- und Luftfeuchtigkeitsdaten des drahtlosen 7-IN-1-Sensor-Arrays bestimmt wird, wenn die Temperatur zwischen 26 °C (79 °F) und 50 °C (120 °F) liegt.

Hitzeindexbereich	Warnung	Erläuterung
27 °C bis 32 °C (80 °F bis 90 °F)	Vorsicht	Möglichkeit einer Hitzeerschöpfung
33 °C bis 40 °C (91 °F bis 105 °F)	Extreme Vorsicht	Möglichkeit der Hitzeaustrocknung
41 °C bis 54 °C (106 °F bis 129 °F) ÿ55	Gefahr	Hitzeerschöpfung wahrscheinlich
°C (ÿ130 °F)	Extreme Gefahr	Starkes Risiko einer Dehydrierung/Sonnenstich

KÜHLER WIND

Eine Kombination der Temperatur- und Windgeschwindigkeitsdaten des kabellosen 7-IN-1-Sensors ermittelt den aktuellen Windchill-Faktor. Die Windchill-Zahl ist immer niedriger als die Lufttemperatur für Windwerte, bei denen die angewendete Formel gültig ist (d. h. aufgrund der Einschränkung der Formel kann eine tatsächliche Lufttemperatur über 10 °C bei einer Windgeschwindigkeit unter 9 km/h zu fehlerhaften Windchill-Messwerten führen).

Machine Translated by Google

TAUPUNKT

- Der Taupunkt ist die Temperatur, unter der der Wasserdampf in der Luft bei konstantem Luftdruck liegt kondensiert zu flüssigem Wasser mit der gleichen Geschwindigkeit, mit der es verdunstet. Das kondensierte Wasser wird *Tau* genannt wenn es sich auf einer festen Oberfläche bildet.

- Die Taupunkttemperatur wird anhand der Temperatur- und Feuchtigkeitsdaten des drahtlosen 7-IN-1-Sensors bestimmt.

4.4.7 REGENANZEIGE

Der Niederschlag wird normalerweise als tägliche Gesamtmenge und Regenrate (geschätzte Niederschlagsmenge pro Stunde) angezeigt.

4.4.7.1 DEFINITION

Die Regenrate ist definiert als der in den letzten 10 Minuten gemessene Niederschlag, multipliziert mit sechs. Dies wird auch als momentaner Niederschlag pro Stunde bezeichnet.

Der tägliche Niederschlag ist definiert als Niederschlag seit Mitternacht (Beginn eines neuen Tages).

Unter **wöchentlichem Niederschlag** versteht man den Niederschlag zwischen Sonntag und Samstag.

Der monatliche Niederschlag ist definiert als die Gesamtsumme des Kalendermonats vom ersten bis zum letzten Tag des Monats

Der Gesamtregen ist definiert als der Niederschlag, der seit dem Einschalten oder Zurücksetzen der Station gemessen wurde.

4.4.7.2 REGENFALL ZURÜCKSETZEN

Bei der Installation des 7-in-1-Sensor-Arrays kann es zu fehlerhaften Messwerten kommen. Sobald die Installation abgeschlossen ist und ordnungsgemäß funktioniert, empfiehlt es sich, alle Daten zu löschen und von vorne zu beginnen. Weitere Informationen finden Sie unter 4.9.8.1 ALLE DATEN LÖSCHEN.

4.4.8 BAROMETRISCHER DRUCK Der

atmosphärische Druck ist der Druck, der an jedem Ort der Erde durch das Gewicht der darüber liegenden Luftsäule entsteht. Ein atmosphärischer Druck bezieht sich auf den durchschnittlichen Druck und der atmosphärische Druck nimmt mit zunehmender Höhe allmählich ab. Meteorologen verwenden Barometer, um den Luftdruck zu messen. Da der absolute Luftdruck mit der Höhe abnimmt, korrigieren Meteorologen den Druck relativ zu den Bedingungen auf Meereshöhe. Daher kann Ihr ABS-Druck in 300 m Höhe 1000 hPa anzeigen, der REL-Druck beträgt jedoch 1013 hPa (bei klarem Wetter).

Um den genauen REL-Druck für Ihre Region zu erhalten, konsultieren Sie Ihr örtliches offizielles Observatorium oder schauen Sie auf der Wetter-Website im Internet nach den Echtzeit-Barometerbedingungen und passen Sie dann den relativen Druck in den KALIBRIEREINSTELLUNGEN an (Abschnitt 4.9.7).

4.4.9 WINDGESCHWINDIGKEIT UND WINDRICHTUNG

Im Windbereich werden die Windgeschwindigkeit (Böe oder Durchschnitt), die aktuelle Windrichtung, die vorherrschenden Windrichtungen (in den letzten 5 Minuten) und die Windgeschwindigkeit in der Hintergrundfarbe des Kompasses angezeigt.

Die Windgeschwindigkeit ist definiert als die durchschnittliche Windgeschwindigkeit, die im aktualisierten 12-Sekunden-Zeitraum gemessen wurde.
Der durchschnittliche Wind (im Detailbildschirm 4.3.2) ist der Durchschnitt der 10-minütigen Windgeschwindigkeitsaufzeichnung.
Windböe ist definiert als die maximale Windgeschwindigkeit, die im Aktualisierungszeitraum von 12 Sekunden gemessen wird.

Die Beaufort-Skala ist eine internationale Skala für Windgeschwindigkeiten im Bereich von 0 (Windstille) bis 12 (Hurrikanstärke).
Die Beaufort-Skala ist wie folgt definiert:

Beaufort Skala	Beschreibung	Windgeschwindigkeit	Landzustand
0	Ruhig	< 1 km/h < 1 Meilen pro Stunde < 1 Knoten < 0,3 m/s	Ruhig. Rauch steigt senkrecht auf.
1	Leichte Luft	1,1 ~ 5 km/h 1 ~ 3 Meilen pro Stunde 1 ~ 3 Knoten 0,3 ~ 1,5 m/s	Rauchverwehungen zeigen die Windrichtung an. Blätter und Windfahnen sind stationär.
2	Leichte Brise	6 ~ 11 km/h 4 bis 7 Meilen pro Stunde 4 ~ 6 Knoten 1,6 ~ 3,3 m/s	Wind auf freiliegender Haut spürbar. Blätter rascheln. Windfahnen beginnen sich zu bewegen.

Machine Translated by Google

Beaufort Skala	Beschreibung	Windgeschwindigkeit	Landzustand
3	Leichte Briese	12 ~ 19 km/h 8 bis 12 Meilen pro Stunde 7 ~ 10 Knoten 3,4 ~ 5,4 m/s	Blätter und kleine Zweige bewegen sich ständig, Lichtfahnen sind ausgestreckt.
4	Mäßige Brise	20 ~ 28 km/h 13 bis 17 Meilen pro Stunde 11 ~ 16 Knoten 5,5 ~ 7,9 m/s	Staub und loses Papier aufgewirbelt. Kleine Äste beginnen sich zu bewegen.
5	Frische Briese	29 ~ 38 km/h 18 bis 24 Meilen pro Stunde 17 ~ 21 Knoten 8,0 ~ 10,7 m/s	Zweige mittlerer Größe bewegen sich. Kleine Blätterbäume beginnen zu schwanken.
6	Starke Brise	39 ~ 49 km/h 25 bis 30 Meilen pro Stunde 22 ~ 27 Knoten 10,8 ~ 13,8 m/s	Große Äste in Bewegung. Pfeifen in den Oberleitungen zu hören. Die Verwendung eines Regenschirms wird schwierig. Leere Plastikbehälter kippen um.
7	Starker Wind	50 ~ 61 km/h 31 bis 38 Meilen pro Stunde 28 ~ 33 Knoten 13,9 ~ 17,1 m/s	Ganze Bäume in Bewegung. Man muss sich anstrengen, um gegen den Wind zu gehen.
8	Sturm	62 ~ 74 km/h 39 bis 46 Meilen pro Stunde 34 ~ 40 Knoten 17,2 ~ 20,7 m/s	Einige Zweige sind von den Bäumen abgebrochen. Autos geraten auf der Straße ins Schleudern. Der Fortschritt zu Fuß wird erheblich behindert
9	Starker Sturm	75 ~ 88 km/h 47 ~ 54 Meilen pro Stunde 41 ~ 47 Knoten 20,8 ~ 24,4 m/s	Einige Äste brechen von den Bäumen ab und einige kleine Bäume stürzen um. Konstruktion / Provisorische Schilder und Barrikaden werden umgeworfen.
10	Sturm	89 ~ 102 km/h 55 bis 63 Meilen pro Stunde 48 ~ 55 Knoten 24,5 ~ 28,4 m/s	Bäume werden abgebrochen oder entwurzelt, Strukturschäden sind wahrscheinlich.
11	Heftigen Sturm	103 ~ 117 km/h 64 bis 73 Meilen pro Stunde 56 ~ 63 Knoten 28,5 ~ 32,6 m/s	Weit verbreitete Vegetation und strukturelle Schäden sind wahrscheinlich.
12	Orkanstärke	ÿ 118 km/h ÿ 74 Meilen pro Stunde ÿ 64 Knoten ÿ 32,7 m/s	Schwere großflächige Schäden an Vegetation und Bauwerken. Trümmer und ungesicherte Gegenstände werden herumgeschleudert.

4.4.9.1 WINDGESCHWINDIGKEIT

Die Höhe der Windgeschwindigkeit basiert auf der Beaufort-Skala als Tabelle unterhalb des Kompasses. Die Hinterhoffarbe des Kompasswinds ändert sich je nach Level-Reaktionswindgeschwindigkeit.

Machine Translated by Google

Beaufort	0 ~ 2	3 ~ 4	5 ~ 6	7 ~ 8	9 ~ 10	11 ~ 12
Geschwindigkeit	0 ~ 11 km/h 12 ~	28 km/h 29 ~ 49 km/h	50 ~ 74 km/h	75 ~ 102	km/h	ÿ 103 km/h
Kompassfarbe	Blau	Grün	Grün Gelb	Gelb	Orange	Rot

4.4.10 UV-INDEX UND LICHTINTENSITÄT

Die Konsole zeigt Lichtintensität und UV-Index an. Die US-EPA definiert den UVI wie folgt:

UVI	Bewertung	Kommentar
0-2	Niedrig	Ein UV-Indexwert von 0 bis 2 bedeutet für den Durchschnittsmenschen eine geringe Gefahr durch die UV-Strahlen der Sonne
3-5	Mittel	Ein UV-Indexwert von 3 bis 5 bedeutet ein mäßiges Risiko einer Schädigung durch ungeschützte Sonne Belichtung
6-7	Hoch	Ein UV-Indexwert von 6 bis 7 bedeutet ein hohes Risiko einer Schädigung durch ungeschützte Sonne Belichtung. Schutz vor Haut- und Augenschäden ist erforderlich.
8-10	Sehr hoch	Ein UV-Indexwert von 8 bis 10 bedeutet ein sehr hohes Risiko einer Schädigung durch ungeschützten Schutz Sonnenaussetzung. Treffen Sie besondere Vorsichtsmaßnahmen, da ungeschützte Haut und Augen geschädigt werden und schnell brennen können.
11-16	Extrem	Ein UV-Indexwert von 11 oder mehr bedeutet ein extremes Risiko einer Schädigung durch ungeschützten Kontakt Sonnenaussetzung. Treffen Sie alle Vorsichtsmaßnahmen, da ungeschützte Haut und Augen innerhalb von Minuten brennen können.

4.4.11 SONNENAUFGANG SONNENUNTERGANG / MONDAUFGANG MONDUNTERGANG

Die Konsole berechnet die Sonnenaufgangs-, Sonnenuntergangs-, Mondaufgangs- und Monduntergangszeiten Ihres Standorts basierend auf der von Ihnen eingegebenen Zeitzone sowie dem Längen- und Breitengrad. Wenn das Feld „Sommerzeit“ auf „AUTO“ eingestellt ist, werden diese Zeiten während der Sommerzeit automatisch um eine Stunde nach vorne angepasst.

4.5 SCROLL-MODUS FÜR OPTIONALEN CH-SENSOR

Sie können der Wetterstation bis zu 7 zusätzliche Thermo-Hygrometer-Sensoren oder Sensoren ähnlichen Typs hinzufügen. (Siehe Abschnitt 3.3 Optionale Sensoren)

Drücken Sie im Startbildschirm oder im erweiterten Bildschirm die Ch Taste, um zwischen Indoor und den Kanälen 1–7 zu wechseln. Um alle 5 Sekunden durch alle Kanäle zu scrollen, halten Sie die Taste 2 Sekunden lang gedrückt, bis das Symbol auf dem Display erscheint.

Machine Translated by Google

4.6 MAXIMALE / MINIMALE AUFZEICHNUNGEN

In diesem Abschnitt werden die Max/Min-Datensätze mit Zeitstempel angezeigt.

1. Drücken Sie im anderen Modus die Taste **[HOME] ,** um die Tastenfunktionssymbole anzuzeigen.
2. Drücken Sie die Taste, um den **Bildschirm „MAX/MIN-AUFZEICHNUNGEN“** anzuzeigen .
3. In diesem Bildschirm können Sie die Taste oder drücken, um die Aufzeichnungen für den Innen- und Außenbereich sowie die Sender anzuzeigen.

NOTIZ:

Die Standard-Max/Min-Aufzeichnungen sind tägliche Aufzeichnungen. Wenn Sie die Aufzeichnungsmethode auf „Kumuliert“ ändern möchten, lesen Sie bitte Abschnitt 4.9.3 „Anzeigeeinstellung“ für weitere Einzelheiten.

Zum Löschen der ausgewählten Max/Min-Datensätze

1. Drücken Sie die Taste oder , um die Datensätze auszuwählen.
2. Halten Sie die Taste 2 Sekunden lang gedrückt.

4.7 GESCHICHTSGRAFIK

In diesem Abschnitt können Sie alle Verlaufsdiagramme anzeigen.

1. Drücken Sie im anderen Modus die Taste **[HOME] ,** um die Tastenfunktionssymbole anzuzeigen.
2. Drücken Sie die Taste, um den HISTORY-GRAPH-MODUS aufzurufen .
3. Drücken Sie oder Taste, um die Datenquelle in der Liste auszuwählen.

Drücken Sie Taste, um die **LETZTEN 24 STUNDEN** anzuzeigen **GRAPH.**

5. Wenn die Grafik angezeigt wird, drücken Sie „Andere oder Schlüssel zu Datengrafik anzeigen“.
6. Drücken Sie die Taste und kehren Sie zum **BILDSCHIRM „HISTORY GRAPH LIST“ zurück.**

NOTIZ:

Beim Ausschalten werden alle Diagramme zurückgesetzt.

Machine Translated by Google

4.8 DATENLOG-BILDSCHIRM

Mit dieser Funktion können alle Verlaufsaufzeichnungen des gesamten Systems erfasst werden. Schließen Sie das USB-kompatible Flash-Laufwerk (nicht im Lieferumfang enthalten) an die USB-Buchse an, um mit der Aufzeichnung der Wetterdaten zu beginnen.

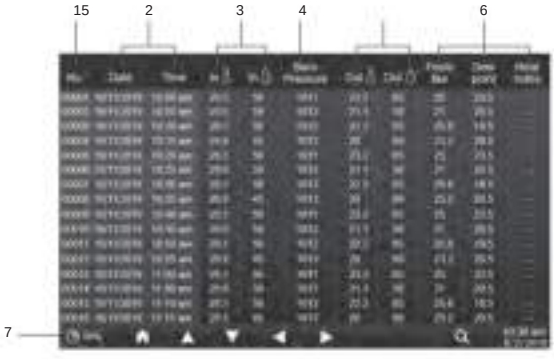

1. Anzahl der Zeilen
2. Notieren Sie Uhrzeit und Datum
3. Innentemperatur und Luftfeuchtigkeit
4. Barodruck
5. Außentemperatur und Luftfeuchtigkeit
6. Temperaturindex
7. Prozentsatz des verbleibenden Datenspeichers

1. Drücken Sie im anderen Modus die Taste **[HOME] ,** um die Tastenfunktionssymbole anzuzeigen.
2. Drücken Sie die Taste, um den **Datenprotokollbildschirm** anzuzeigen .

4.8.1 BETRIEB DES DATENLOG-BILDSCHIRMS

- Mit der Taste oder können Sie die Daten in verschiedenen Zeilen und Spalten durchsuchen.
- Drücken Sie , um die **DATENSUCHE** anzuzeigen **BILDSCHIRM.**

NOTIZ:

Der Datenprotokollbildschirm kann nur die Daten in der aktuellen Aufzeichnungsprotokolldatei anzeigen. Wenn Sie die älteren Dateien auf dem USB-Flash-Laufwerk anzeigen möchten, müssen Sie den PC zum Anzeigen mit Excel oder einem anderen CSV-Datei-Viewer verwenden.

4.8.2 Durchsuchen der Datenzeile

1. Geben Sie im **DATENSUCHBILDSCHIRM** mit der Taste , , oder die Nummer der Zeile in der aktuellen Datensatzdatei ein.
2. Wenn Sie fertig sind, drücken Sie zur Auswahl die Taste Ja.
3. Drücken Sie die Taste, um zu dieser Zeile zu gelangen.

Machine Translated by Google

4.9 EINSTELLMENÜ

1. Einstellung von Uhrzeit und Datum
2. Alarmeinstellung
3. Anzeigeeinstellung
4. Einheiteneinstellung
5. Sensoreinstellung
6. Alarmeinstellung
7. Kalibrierungseinstellung
8. Andere Einstellung
9. Datenprotokolleinstellung

Alle Konsoleneinstellungen und Systeminformationen befinden sich im Einstellungsmenü. Drücken Sie und / Taste, um den Abschnitt auszuwählen, dann die Taste, um Unterelemente des Abschnitts aufzurufen.

4.9.1 ZEIT- UND DATUMSEINSTELLUNG

Drücken Sie in diesem Abschnitt / Taste, um die Unterelemente auszuwählen.

# Unterelement	Betrieb
eine Internet-Zeitsynchronisierung	Drücken Sie , zum Ein- oder Ausschalten
b Zeitformat	Drücken Sie , um das 12- oder 24-Format auszuwählen
c Zeit eingestellt	Wenn die Zeitsynchronisierung deaktiviert ist, / Um zwischen Stunde und Minute zu wählen, drücken Sie / drücken Sie , um den Wert anzupassen.
d Datumsformat	Drücken Sie , um das Format M/D oder D/M auszuwählen
e Datum eingestellt	Wenn die Zeitsynchronisierung deaktiviert ist, drücken / Um Monat oder Datum auszuwählen, drücken Sie / Zu Sie, um den Wert anzupassen.
f Jahr eingestellt	Wenn die Zeitsynchronisierung ausgeschaltet ist, drücken Sie / um den Wert anzupassen.
g Sommerzeit Drücken Sie / , um die Sommerzeit auszuschalten oder auf automatisch einzustellen.	
h Zeitzone	Drücken Sie , um Ihre lokale Zeitzone auszuwählen und die richtige Zeit zu erhalten.
Ich Hemisphäre	Drücken Sie , um die Nord- oder Südhalbkugel für den 7-in-1-Sensorpunkt und die Mondphase auszuwählen.

Machine Translated by Google

4.9.2 EINSTELLUNG DER ALARMZEIT

Drücken Sie in diesem Abschnitt die Taste /, um die Unterelemente auszuwählen.

# Unterelement	Betrieb
a Alarmzeit eingestellt	Drücken Sie / Um zwischen Stunde und Minute zu wählen, drücken Sie / um den Wert anzupassen.
b Alarmmodus	Drücken Sie / , um nur „Täglich“ oder „Wochentag“ auszuwählen
c Alarm	Drücken Sie / zum Ein- oder Ausschalten.
d Eisvorwarnung	Drücken Sie / zum Ein- oder Ausschalten.
e Alarmtonpegel	Drücken Sie / um die Lautstärke anzupassen
f Tastentonpegel	Drücken Sie / um die Lautstärke des Tastentons anzupassen (Standard ist aus)

4.9.3 ANZEIGEEINSTELLUNG

Drücken Sie in diesem Abschnitt die Taste /, um die Unterelemente auszuwählen.

# Unterelement	Betrieb
eine Sprache	Drücken Sie / um die Anzeigesprache auszuwählen
b Hintergrundfarbe	Drücken Sie / um einen hellen oder dunklen Hintergrund für den Anzeigemodus auszuwählen
c Nachtmodus	Drücken Sie , um „Aktivieren“ (Auslöser für den Aktivierungszeitraum), „Deaktivieren“ oder „Automatisch“ (Auslöser durch die Umgebungshelligkeit Ihres Raums) einzustellen.
d Aktivierungszeit für den Nachtmodus	Drücken Sie / Um zwischen Stunde und Minute zu wählen, drücken Sie / um den Wert einzustellen.
e MAX/MIN-Aufnahmemodus	Drücken Sie / um den MAX/MIN-Datensatzmodus durch Akkumulieren (Acc.) auszuwählen. oder täglich.
f Hintergrundbeleuchtungsstärke	Drücken Sie / um die Hintergrundbeleuchtung auf Normal einzustellen
g Hintergrundbeleuchtung (Nacht-Modus)	Drücken Sie / um die Hintergrundbeleuchtung im Nachtmodus anzupassen
h Kontrast	Drücken Sie / um den Bildschirmkontrast anzupassen
ich Helligkeit	Drücken Sie / um die Bildschirmhelligkeit anzupassen

Machine Translated by Google

4.9.4 EINHEITENEINSTELLUNG

Drücken Sie in diesem Abschnitt / Taste, um die Unterelemente auszuwählen.

# Unterelement	Betrieb
eine Temperatur	Drücken Sie / , um ÿC oder ÿF auszuwählen
b Luftdruck	Drücken Sie / um hPa, inHg oder mmHg auszuwählen
c Baro-Typ	Drücken Sie / , um Relativ oder Absolut auszuwählen
Abfluss	Drücken Sie / , um mm oder Zoll auszuwählen
e Windgeschwindigkeit	Drücken Sie / , um m/s, km/h, Knoten oder mph auszuwählen
f Windrichtung	Drücken Sie / , um 16 Richtungen oder 360ÿ auszuwählen
g Licht	Drücken Sie / um Klux, Kfc oder W/m² auszuwählen
h Hauttyp	Drücken Sie / , um als Belichtungsstufe den Hauttyp Hell, Mittel oder Dunkel auszuwählen

4.9.5 SENSORSTATUS UND BEARBEITUNG

In der Spalte „Sensorname“ können Sie Ihren Sensor in der Setup-Benutzeroberfläche benennen (siehe Abschnitt 7.3).

Spalte mit der Kanalnummer

Spalte „Sensor-ID“.

Spalte „Sensortyp“.

Sensorspalte bearbeiten

4.9.5.1 NEUEN SENSOR HINZUFÜGEN

1. Drücken Sie in diesem Abschnitt die Taste /, um den leeren Kanal auszuwählen.
2. Drücken Sie die Taste, um die Spalte „Sensor bearbeiten“ auszuwählen. Es wird „Hinzufügen?“ angezeigt.
3. Drücken Sie die Taste, um die Suche nach dem Sensor zu starten.
4. Wählen Sie in der Zwischenzeit den Kanal im Sensor aus, schalten Sie dann den Sensor ein oder drücken Sie die Reset-Taste des Sensors, um mit der Kopplung zu beginnen.
5. Sobald die Verbindung hergestellt ist, werden das Sensorsymbol, die ID und die Signalstärke in der Kanalzeile angezeigt.

4.9.5.2 STROMFÜHLER LÖSCHEN

1. Drücken Sie in diesem Abschnitt die Taste / um den angeschlossenen Sensor auszuwählen.
2. Drücken Sie die Taste, um die Spalte „Sensor bearbeiten“ auszuwählen. Es wird „Löschen?“ angezeigt.
3. Taste drücken, um den Sensor zu löschen.

Machine Translated by Google

4.9.5.3 SENSORSTATUS PRÜFEN

1. Drücken Sie in diesem Abschnitt die Taste /, um den angeschlossenen Sensor auszuwählen.
2. Drücken Sie zweimal die Taste, um das Symbol für den Sensortyp auszuwählen
3. Drücken Sie die Taste erneut, um den Sensorverbindungsstatus wie folgt anzuzeigen:

4.9.6 ALARMEINSTELLUNG

Drücken Sie in diesem Abschnitt die Taste /, um Innen-, Außensensor, Kanäle oder andere Einstellungen auszuwählen.

4.9.6.1 INNENALARM EINSTELLEN

1. Drücken Sie in der Innenreihe die Taste, um den Einstellungsbildschirm für den Innenalarm aufzurufen.
2. Drücken Sie , um den Wert anzupassen oder den Alarm ein-/auszuschalten.
3. Drücken Sie , um einen anderen Einstellwert auszuwählen.
4. Drücken Sie , um eine andere Zeile der Einstellung auszuwählen.
5. Wenn Sie fertig sind, drücken Sie bis Sie zum Warnbildschirm zurückkehren oder drücken Sie die **[Home]** -Taste, um zum Normalzustand zurückzukehren Bildschirm.

Machine Translated by Google

4.9.6.2 AUSSENALARM EINSTELLEN

1. Drücken Sie in der Außenreihe Schlüssel zum Betreten des Außenbereichs
   Bildschirm zur Einstellung des Sensoralarms.
2. Drücken Sie / um den Wert anzupassen oder den Alarm ein-/auszuschalten.
3. Drücken Sie / um einen anderen Einstellwert auszuwählen.

Drücken Sie / um eine andere Zeile der Einstellung auszuwählen.

5. Sobald Sie fertig sind, drücken Sie , bis wieder die Warnung angezeigt wird
   Bildschirm oder drücken Sie **die [Home]** -Taste, um zum Normalzustand zurückzukehren Bildschirm.

4.9.6.3 KANAL-ALARM EINSTELLEN

1. Drücken Sie in den Reihen CH 1~7 die Taste, um den Einstellungsbildschirm
   für die verschiedenen Kanalalarme aufzurufen.
2. Drücken Sie / um den Wert anzupassen oder den Alarm ein-/auszuschalten.
3. Drücken Sie / um einen anderen Einstellwert auszuwählen.

Drücken Sie / um eine andere Zeile der Einstellung auszuwählen.

5. Sobald Sie fertig sind, drücken Sie , bis wieder die Warnung angezeigt wird
   Bildschirm oder drücken Sie **die [Home]** -Taste, um zum Normalzustand zurückzukehren Bildschirm.

4.9.6.4 WEITERE ALARMFUNKTIONEN

Unterpunkt	Operationsbeschreibung
Alle Alarmwerte zurücksetzen	1. Drücken Sie Taste, um den Bestätigungsbildschirm anzuzeigen 2. Drücken Sie die / -Taste, um „Ja" (um alle Werte zurückzusetzen) oder „Nein" (um zurückzugehen) auszuwählen. 3. Drücken Sie die Taste, um die Aktion zu bestätigen.
Deaktivieren Sie alle Warnungen	1. Drücken Taste, um den Bestätigungsbildschirm anzuzeigen 2. Drücken Sie die Taste, um „Ja" (um alle Werte zu deaktivieren) oder „Nein" (um zurückzugehen) auszuwählen. 3. Drücken Sie Taste, um die Aktion zu bestätigen.
Alarm aktiviert	Drücken Sie die Taste, um die Liste der aktivierten Warnungen anzuzeigen.

4.9.7 KALIBRIERUNGSEINSTELLUNG

Drücken Sie in diesem Abschnitt / Taste zur Auswahl von Innen-, Außensensor, Kanälen oder anderen Einstellungen.

Machine Translated by Google

4.9.7.1 KALIBRIERUNG FÜR INNENPARAMETER

1. Drücken Sie in der Innenreihe die Taste, um den Innenkalibrierungsbildschirm aufzurufen.
2. Drücken Sie / , um den Wert anzupassen.
3. Drücken Sie / , um einen anderen Parameter auszuwählen.
4. Drücken Sie / , um eine andere Zeile auszuwählen Parameter.
5. Wenn Sie fertig sind, drücken Sie, bis wieder die Taste erscheint

Rufen Sie den Kalibrierungsbildschirm auf oder drücken Sie **die [Home]** -Taste, um zum normalen Bildschirm zurückzukehren.

4.9.7.2 KALIBRIERUNG FÜR AUSSENPARAMETER

1. Drücken Sie in der Außenreihe die Taste, um in den Außenbereich zu gelangen Kalibrierungsbildschirm.
2. Drücken Sie / , um den Wert anzupassen.
3. Drücken Sie / , um einen anderen Parameter auszuwählen.
4. Drücken Sie / , um eine andere Zeile auszuwählen Parameter.
5. Wenn Sie fertig sind, drücken Sie, bis wieder die Taste erscheint

Rufen Sie den Kalibrierungsbildschirm auf oder drücken Sie **die [Home]** -Taste, um zum normalen Bildschirm zurückzukehren.

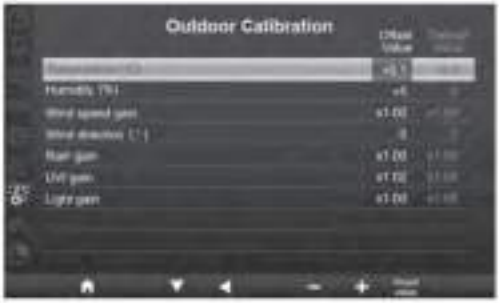

4.9.7.3 KALIBRIERUNG DER KANALPARAMETER

1. Drücken Sie in den Reihen CH1~7 die Taste, um den verschiedenen CH-Kalibrierungsbildschirm aufzurufen.
2. Drücken Sie / , um den Wert anzupassen.
3. Drücken Sie / , um einen anderen Parameter auszuwählen.
4. Drücken Sie / , um eine andere Zeile auszuwählen Parameter.
5. Wenn Sie fertig sind, drücken Sie, bis wieder die Taste erscheint

Rufen Sie den Kalibrierungsbildschirm auf oder drücken Sie **die [Home]** -Taste, um zum normalen Bildschirm zurückzukehren.

NOTIZ:

Drücken Sie die Taste **[Wert zurücksetzen] ,** um den ausgewählten Kalibrierungswert auf den Standardwert zurückzusetzen.

4.9.7.4 KALIBRIERPARAMETER

Sensor	Parameter	Art der Kalibrierung	Standardwert	Einstellbereich	Typische Kalibrierungsquelle
Innenbereich, Außenbereich oder Kanal(e)	Temperaturoffset		0	±20°C	Roter Spiritus oder Quecksilberthermometer
	Feuchtigkeit	Versatz	0	±20 %	Sling-Psychrometer
Drinnen	Absolut Druck	Versatz	0	±560hPa (±16,54inHg oder ±420mmHg)	Kalibriertes Barometer in Laborqualität
	Relativ Druck	Versatz	0	±560hPa (±16,54inHg oder ±420mmHg)	Lokaler Flughafen

Machine Translated by Google

Sensor	Parameter	Art der Kalibrierung	Standardwert	Einstellbereich	Typische Kalibrierungsquelle
Draussen	Windgeschwindigkeitsgewinn		1	x 0,5 ~ 1,5	Kalibrierter Windmesser in Laborqualität
	Windrichtung	Versatz	0	±10°	GPS oder Kompass
	Regen	Gewinnen	1	x 0,5 ~ 1,5	Schauglas-Regenmesser mit Messgerät
	UVI	Gewinnen	1	x 0,01 ~ 10,0	Kalibrierte Laborqualität UV-Messgerät
	Lichtintensität	Gewinnen	1	x 0,01 ~ 10,0	Kalibrierter Solarstrahlungssensor in Laborqualität

4.9.8 ANDERE EINSTELLUNGEN

Drücken Sie in diesem Abschnitt / Taste, um die Unterelemente auszuwählen.

# Unterelement	Operationsbeschreibung
a Legen Sie Ihre Region fest	Drücken Sie die Taste /, um Europa, Großbritannien, USA, Australien auszuwählen
b Aktivieren Sie den Access Point	Drücken Sie die Taste, um den AP-Modus für den WLAN-Verbindungsaufbau zu starten
c WLAN-Status	Zeigt den aktuellen WLAN-Verbindungsstatus der Konsole an
d Mac-Adresse	Zeigen Sie die Mac-Adresse der Konsole an
e System-Firmware-Version Aktuelle System-Firmware-Version der Konsole anzeigen	
f WI-FI-Firmware-Version Zeigt die aktuelle WI-FI-Firmware-Version der Konsole an	
g Alle Daten löschen	Drücken Sie die Taste, um alle Daten in der Konsole zu löschen
h Werksreset	Drücken Sie die Taste, um alle Einstellungen auf die Standardeinstellungen zurückzusetzen und alle Daten in der Konsole zu löschen

NOTIZ:

- Standardeinstellung für die Einheitenanzeige für verschiedene Regionen:

Einheitenanzeige	Europa	[illegible]	UNS	Australien
Datumsformat	D/M	D/M	M/D	D/M
Zeitformat	24 Stunden	Vormittags/Nachmittags	Vormittags/Nachmittags	Vormittags/Nachmittags
Zeitzone	+2	+0	-5(EST)	+10
Hemisphäre	NORDEN	NORDEN	NORDEN	SÜD
Sommerzeit	Auto	Auto	Auto	Aus
Temperatur	C	C	F	C

Machine Translated by Google

Einheitenanzeige	Europa	[illegible]	UNS	Australien
Druck	hPa	hPa	inHg	hPa
Windgeschwindigkeit	MS	MS	mph	MS
Regen	mm	mm	In	mm
Lichtintensität Wenn	Klux	Klux	Klux	Klux

Sie sich nicht in der oben genannten Region befinden, wählen Sie bitte die am besten geeignete Regionseinstellung und passen Sie Ihre Einstellungen manuell an.

- Die Einrichtung der WLAN-Verbindung finden Sie im Abschnitt WLAN-VERBINDUNG EINRICHTEN.

4.9.8.1 ALLE DATEN LÖSCHEN

Vor und während der Installation des 7-in-1-Sensor-Arrays war es wahrscheinlich, dass die Sensoren ausgelöst wurden, was zu fehlerhaften Messungen und Daten führte. Der Benutzer kann alle diese Daten von der Konsole löschen, wenn die endgültige Installation abgeschlossen ist, und von vorne beginnen.

4.9.9 DATENLOG-EINSTELLUNG

Drücken Sie in diesem Abschnitt die Taste /, um die Unterelemente auszuwählen.

# Unterelement	Operationsbeschreibung
ein Datenprotokoll	Drücken Sie die Taste /, um die Datenprotokollfunktion zu aktivieren oder zu deaktivieren
b Aufzeichnungsintervall	Drücken Sie die Taste /, um das Aufzeichnungsintervall zwischen 5, 10 oder 30 Minuten auszuwählen
c Datenprotokoll löschen	Drücken Sie die Taste, um den Bildschirm zum Löschen des Datenprotokolls aufzurufen
d Aufnahmestart	Zeigt das Startdatum und die Startzeit der Aufnahme an
e Datenprotokoll verbleibend	Zeigt den verbleibenden Datenprotokollspeicher an

5. DATENLOG-FUNKTION

Mit dem USB-Stick können Sie die Wetterdaten zur weiteren Analyse aufzeichnen.

5.1 DATENAUFZEICHNUNG STARTEN

1. Formatieren Sie den USB-Stick mit dem PC auf FAT 32.
2. Schließen Sie das Laufwerk an den USB-Anschluss der Konsole an.
3. Wählen Sie in der Einstellung „Datenprotokoll“ (Abschnitt 4.9.9) „Aktivieren“, um die Datenaufzeichnung zu starten.

5.2 DATENAUFZEICHNUNG STOPPEN

1. Wählen Sie in der Einstellung „Datenprotokoll“ (Abschnitt 4.9.9) „Deaktivieren“, um die Datenaufzeichnung zu stoppen.
2. Ziehen Sie den USB-Stick ab

5.3 DATENFORMAT UND FUNKTIONSWEISE

Wenn Sie das USB-Flash-Laufwerk anzeigen, werden möglicherweise mehrere Dateien aufgelistet, die darauf basieren.
Der Dateiname lautet: Data_YYYYMMDD_HHMMSS.csv

JJJJMMTT ist das Erstellungsdatum der Datei
HHMMSS ist die Dateierstellungszeit

Machine Translated by Google

Jede CSV-Datei kann 7-Tage-Daten aufzeichnen, die am Sonntag um 00:00 Uhr beginnen. Sobald die Datei fertig ist, wird eine weitere CSV-Datei generiert, um die Daten für die nächsten 7 Tage aufzuzeichnen.

NOTIZ:

- Um einen falschen Zeitstempel des Datensatzes zu vermeiden, stellen Sie bitte die Uhrzeit und das Datum der Konsole korrekt ein.
- Die Speicherkapazität hängt von der Kapazität des USB-Flash-Laufwerks ab

6. ERSTELLEN SIE EIN WETTERSERVER-KONTO UND FÜGEN SIE IHRE STATION HINZU

Die Konsole kann Wetterdaten über einen WLAN-Router auf ProWeatherLive, WUnderground und/oder Weathercloud hochladen. Sie können den folgenden Schritt befolgen, um Ihr Gerät einzurichten.

NOTIZ:

- Die Website und die APP des Wetterservers können ohne vorherige Ankündigung geändert werden.
- Verwenden Sie die gültige E-Mail-Adresse, um das Konto Ihres Wetterservers zu registrieren.

6.1 FÜR PROWEATHERLIVE (PWL)

1. Klicken Sie in *https:// proweatherlive.net* auf die Schaltfläche **„Konto erstellen“** und befolgen Sie dann die Anweisungen zum Erstellen ihr Konto.

2. Melden Sie sich bei ProWeatherLive an und klicken Sie dann im Pulldown-Menü auf **„Geräte bearbeiten“ .**

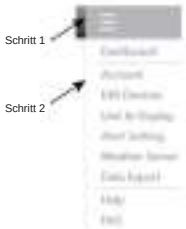

3. Klicken Sie auf der Seite „Geräte bearbeiten“ auf „ **+Hinzufügen** " Klicken Sie in der oberen rechten Ecke auf , um ein neues Gerät zu erstellen. Es werden sofort die Stations-ID (WSID) und der Schlüssel (WSPD) generiert. Notieren Sie sich beide und klicken Sie dann auf „Fertig stellen“, um die **Registerkarte** „Station“ zu erstellen.

Machine Translated by Google

4. Klicken Sie oben rechts auf der Registerkarte „Station“ auf „ **Bearbeiten** “.

5. Geben Sie „Gerätename“, „MAC-Adresse des Geräts“, „Höhe“, „Breitengrad“ und „Längengrad“ ein und wählen Sie Ihr Gerät aus Zeitzone in der Registerkarte „Station“ ein.

NOTIZ:

Die Wettervorhersage eines geografischen Standorts basiert auf seinem Längen- und Breitengrad mit einer Auflösung von bis zu 3 Dezimalstellen. Die meisten Online-Karten wie Google Map oder Bing Map geben Längen- und Breitengrade mit 4 Dezimalstellen an. Runden Sie auf drei Dezimalstellen auf, bevor Sie diese Daten eingeben.
Geben Sie ein negatives Vorzeichen für Längengrade oder Breitengrade ein, wenn es sich um Westen bzw. Süden handelt. Beispielsweise ist 74,341° West „-74,341“; 33,868° Süd ist „-33,868“.

Die Mac-Adresse des Geräts finden Sie auf der Rückseite der Konsole oder auf der „SETUP“-Seite, die in **Abschnitt 7.2 erwähnt wird.**

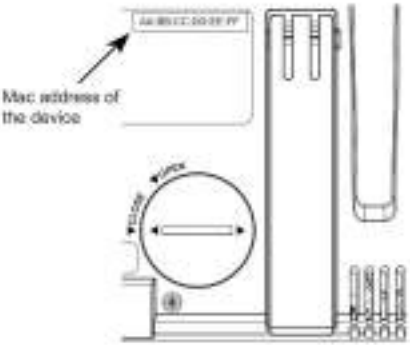

6. Wählen Sie in der in **Abschnitt 7.2** erwähnten Setup-Benutzeroberfläche ProWeatherLive in der ersten Zeile des Wetterservers aus Geben Sie dann im Setup-Bereich die von ProWeatherLive zugewiesene Stations-ID und den Schlüssel ein.

Machine Translated by Google

6.2 FÜR WETTER UNTERIRDISCH (WU)

1. Klicken Sie in *https:// www.wunderground.com* oben rechts auf **„Beitreten“ ,** um die Registrierungsseite zu öffnen.
   Befolgen Sie die Anweisungen, um Ihr Konto zu erstellen.

2. Nachdem Sie Ihr Konto erstellt und die E-Mail-Validierung abgeschlossen haben, kehren Sie bitte zu zurück
   WUnderground-Webseite zum Anmelden. Klicken Sie dann oben auf die Schaltfläche *„Mein Profil“,* um das Dropdown-Menü zu öffnen,
   und klicken Sie auf **„Meine Wetterstation“.**

3. Klicken Sie unten auf der Seite „Meine Wetterstation“ auf die Schaltfläche „Neues Gerät hinzufügen“, um Ihr Gerät hinzuzufügen.
4. Wählen Sie im Schritt „Gerätetyp auswählen“ „Andere“ in der Liste aus und klicken Sie dann auf „Weiter“.

5. Wählen Sie im Schritt „Gerätenamen und Standort festlegen“ Ihren Standort auf der Karte aus und klicken Sie dann auf „Weiter“.

Machine Translated by Google

6. Befolgen Sie die Anweisungen zur Eingabe Ihrer Stationsinformationen. Geben Sie im Schritt „Erzählen Sie uns mehr über Ihr Gerät“ (1) einen Namen für Ihre Wetterstation ein. (2) Geben Sie die anderen Informationen ein. (3) Wählen Sie **„Ich akzeptiere“ ,** um die Datenschutzbestimmungen von Weather Underground zu akzeptieren. (4) Klicken Sie auf **„Weiter“ ,** um Ihre Stations-ID und Ihren Schlüssel zu erstellen.

7. Notieren Sie sich für den weiteren Einrichtungsschritt Ihre „Stations-ID“ und Ihren „Stationsschlüssel“.

8. Wählen Sie in der in **Abschnitt 5.2** erwähnten Setup-Benutzeroberfläche „ Weather Underground“ in der ersten oder zweiten Zeile des Abschnitts „Weather Underground Setup“ aus und geben Sie dann die Stations-ID und den von Weather Underground zugewiesenen Schlüssel ein.

6.3 FÜR WEATHERCLOUD (WC)

1. Geben Sie unter *https:// weathercloud.net* Ihre Daten im Abschnitt **„Werden Sie noch heute bei uns“** ein und folgen Sie dann den Anweisungen Anweisungen zum Erstellen Ihres Kontos.

Machine Translated by Google

2. Melden Sie sich bei Weathercloud an. Anschließend gelangen Sie zur Seite „Geräte“. Klicken Sie auf „+ Neu“, um ein neues Gerät zu erstellen.

3. Geben Sie alle Informationen auf der Seite **„Neues Gerät erstellen“** ein . Wählen Sie im Auswahlfeld „ Modell*“ die **Option „W100“** aus **Serie“** im Abschnitt **„CCL“ .** Wählen Sie im Auswahlfeld „Linktyp*“ die Option „EINSTELLUNGEN“ aus. Wenn Sie fertig sind, klicken Sie auf „ Erstellen“.

4. Notieren Sie sich Ihre ID und Ihren Schlüssel für den weiteren Einrichtungsschritt.

5. Wählen Sie in der in **Abschnitt 5.2** erwähnten Setup-Benutzeroberfläche die Wetterwolke in der ersten oder zweiten Zeile des Wetters aus Geben Sie im Abschnitt „Server-Setup“ die Stations-ID und den von Weathercloud zugewiesenen Schlüssel ein.

Machine Translated by Google

6.4 FÜR AWEKAS

1. Geben Sie in der Adressleiste des Webbrowsers für den Dienst „AWEKAS“ folgende Webadresse ein: https://join.awekas.at

2. Geben Sie alle erforderlichen Informationen ein, um sich beim Wetterdienst „AWEKAS“ zu registrieren. Bitte lesen Sie auch die detaillierte Zusatzanleitung, die Sie über folgenden Weblink herunterladen können: http://archive.bresser.de/download/awekas/7003510/7003510_AWEKAS-Setup_de.pdf
3. Notieren Sie sich Folgendes:
   - Nutzername
   - Passwort
   - Geografische Breite in Dezimalgraden (z. B. 48,30591)
   - Geografischer Längengrad in Dezimalgraden (z. B. 14,2862)

NOTIZ! Für die Registrierung ist eine gültige E-Mail-Adresse, auf die Sie Zugriff haben müssen, zwingend erforderlich, ansonsten ist die Einrichtung und Nutzung des Dienstes nicht möglich!

4. Richten Sie nach Abschluss der Registrierung bei „AWEKAS“ die WLAN-Verbindung für Ihre Wetterstation ein (siehe Kapitel „Konfiguration/Einrichten einer WLAN-Verbindung“) und nehmen Sie die in der Zusatzanleitung „Einrichten“ beschriebenen Einstellungen vor die Basisstation, um Wetterdaten an awekas.at zu übertragen.

7. WLAN-VERBINDUNG EINRICHTEN

7.1 SCHRITT ZUM AUFRUF DER SETUP-SCHNITTSTELLE

1. Um den AP-Modus zu aktivieren, drücken Sie die Taste, um den MENÜ-EINSTELLBILDSCHIRM aufzurufen. **(ABSCHNITT 4.9.8)**
2. Drücken Sie die Taste /, um den Abschnitt „Andere Einstellungen“ aufzurufen
3. Drücken Sie die Taste, um das Untermenü aufzurufen
4. Drücken Sie die Taste /, um ACCESS POINT AKTIVIEREN (AP-Modus) auszuwählen, und drücken Sie dann die Taste, um den AP-Modus zu starten
5. Verwenden Sie das Smartphone, Tablet oder den Computer, um die Konsole über WLAN zu verbinden.
6. Wählen Sie auf PC/Mac die WLAN-Netzwerkeinstellungen oder auf Android/iOS die Einstellung → WI-FI zur Auswahl
   Geben Sie die SSID der Konsole: *PWS-XXXXXX* in die Liste ein und es dauert einige Sekunden, bis die Verbindung hergestellt ist.

PC (Windows 10) WI-FI-Netzwerkschnittstelle

Android WI-FI-Netzwerkschnittstelle

7. Sobald die Verbindung hergestellt ist, geben Sie die folgende IP-Adresse in die Adressleiste Ihres Internetbrowsers ein, um auf die Setup-Oberfläche der Konsole zuzugreifen:

http://192.168.1.1

NOTIZ :

- Einige Browser behandeln **192.168.1.1** als Suche. Stellen Sie daher sicher, dass Sie **den http://-** Header angeben.
- Empfohlene Browser, z. B. die neueste Version von Chrome, Safari, Edge, Firefox oder Opera.
- Änderungen an der WI-FI-Netzwerkschnittstelle von PC/Mac oder Mobilgeräten vorbehalten.

Machine Translated by Google

7.2 ÜBERSICHT UND FUNKTION DER SETUP-SEITE

Auf der Seite „SETUP“ können Sie die WLAN- und Wetterserververbindung einrichten.

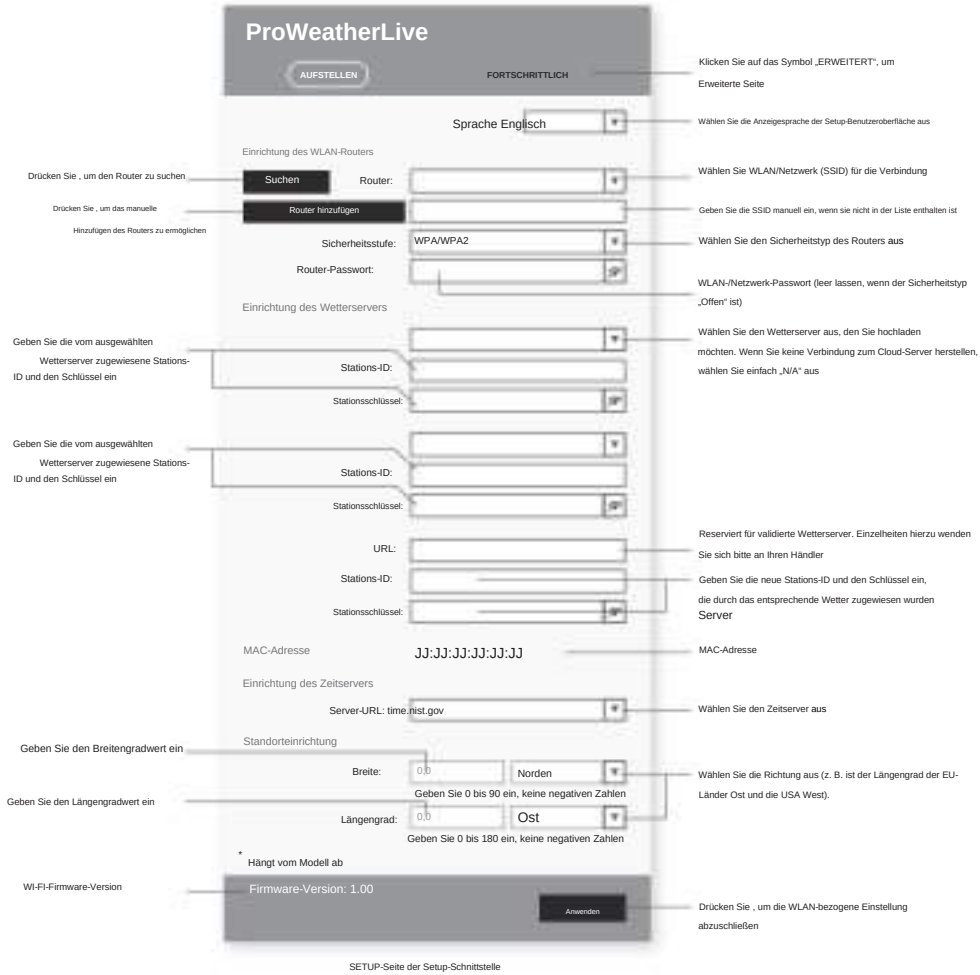

SETUP-Seite der Setup-Schnittstelle

NOTIZ :

- Wenn Sie für den Upload keine Stations-ID und Stationsschlüssel zur Verfügung haben, müssen Sie zunächst ein Konto bei den jeweiligen Wetterservern von ProWeatherLive (PWL), Weather Underground (WU), WeatherCloud (WC) und/oder AWEKAS erstellen und anschließend folgen indem Sie das Produkt registrieren, um die ID und die Schlüssel zu erhalten. Einzelheiten finden Sie im Abschnitt „WETTERSERVER-KONTO ERSTELLEN“.
- Wenn Sie eine Verbindung zu ProWeatherLive herstellen müssen, notieren Sie sich bitte die Mac-Adresse, die im „SETUP“ angezeigt wird. Seite müssen Sie diese Informationen in ProWeatherLive eingeben.

Machine Translated by Google

7.3 ERWEITERTE SEITENÜBERSICHT UND FUNKTION

Drücken Sie oben auf der Weboberfläche die Taste **„ERWEITERT“ ,** um die Seite mit den erweiterten Einstellungen aufzurufen. Auf dieser Seite können Sie die Kalibrierungsdaten der Konsole festlegen und anzeigen sowie die Firmware-Version im PC/Mac-Webbrowser aktualisieren.

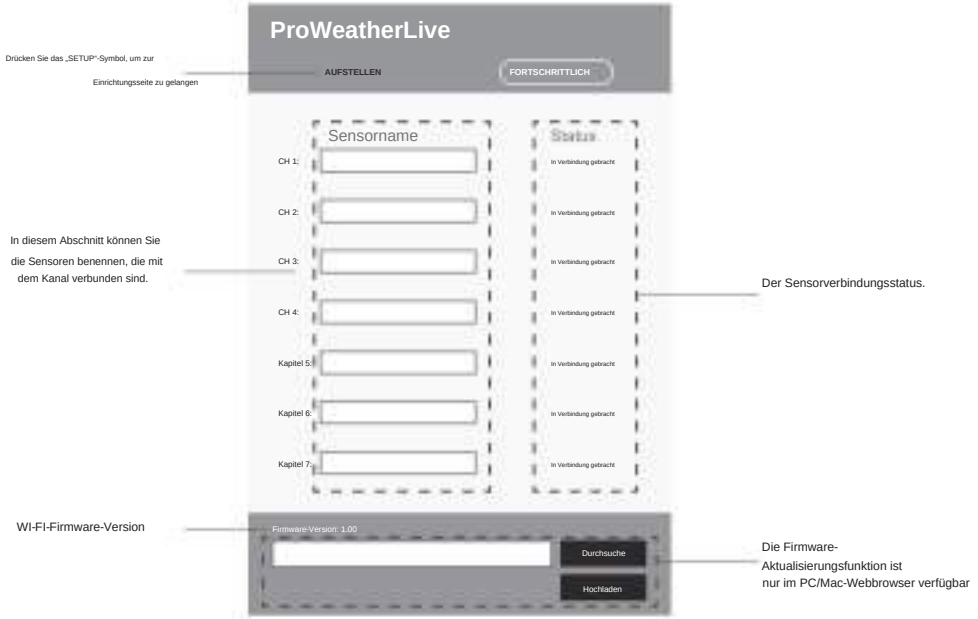

Erweiterte Seite der Setup-Schnittstelle

8. SEHEN SIE IHRE WETTERDATEN AUF DEM WETTERSERVER AN

Über die Website oder App des Wetterservers können Sie die Daten überall anzeigen.

8.1 SEHEN SIE IHRE WETTERDATEN IN PROWEATHERLIVE AN

1. Melden Sie sich unter *https:// proweatherlive.net* bei Ihrem ProWeatherLive-Konto an.
2. Wenn Ihr Gerät angeschlossen ist, werden die Live-Wetterdaten Ihres Geräts auf der Dashboard-Seite angezeigt.

Machine Translated by Google

8.2 SEHEN SIE IHRE WETTERDATEN IN WUNDERGROUND AN

Um die Live-Daten Ihrer Wetterstation in einem Webbrowser (PC- oder Mobilversion) anzuzeigen, besuchen Sie bitte *http://www.wunderground.com* und geben Sie dann Ihre „Stations-ID“ in das Suchfeld ein. Ihre Wetterdaten werden auf der nächsten Seite angezeigt. Sie können sich auch mit Ihrem Konto anmelden, um die aufgezeichneten Daten Ihrer Wetterstation anzuzeigen und herunterzuladen.

Eine andere Möglichkeit, Ihre Station anzuzeigen, besteht darin, die URL-Leiste des Webbrowsers zu verwenden. Geben Sie unten in die URL-Leiste ein:

https://www.wunderground.com/dashboard/pws/XXXX

Ersetzen Sie dann XXXX durch Ihre Wetter-U-Bahn-Stations-ID, um die Live-Daten Ihrer Station anzuzeigen.

Sie können auch die Website von Weather Underground besuchen, um mehr über die mobile App für Android und iOS zu erfahren.

8.3 ANZEIGEN IHRER WETTERDATEN IN WEATHERCLOUD

1. Um die Live-Daten Ihrer Wetterstation in einem Webbrowser (PC- oder Mobilversion) anzuzeigen, besuchen Sie bitte https://weathercloud.net und melden Sie sich mit Ihrem eigenen Konto an.
2. Klicken Sie auf Symbol im Inneren Pulldown-Menü Ihrer Station.

3. Klicken Sie auf das Symbol **„Aktuell“, „Wind“, „Entwicklung“** oder **„Innen“ ,** um die Live-Daten Ihrer Wetterstation anzuzeigen.

9. FIRMWARE-UPDATE

Das Konsolen-Firmware-Update besteht aus zwei Teilen: der System-Firmware und der WLAN-Funktions-Firmware.

Die neuesten Download-Links und Update-Anweisungen finden Sie hier:

http://www.bresser.de/download/70035XX_Firmware

9.1 AKTUALISIEREN DER SYSTEM-FIRMWARE

Für das Systemupdate ist ein USB-Stick erforderlich.

Machine Translated by Google

9.1.1 Schritt zur Aktualisierung der System-Firmware

1. Laden Sie die neueste Firmware-Version auf Ihren PC/Mac herunter.
2. Entpacken Sie die .upg- Datei und kopieren Sie sie in das Stammverzeichnis des Flash-Laufwerks.
3. Stecken Sie das Flash-Laufwerk in den USB-Anschluss. Der Bildschirm wird wie folgt angezeigt:

(ICH). Drücken Sie die Taste, um „Ja“ auszuwählen.

(II). Drücken Sie die Taste, um die Aktualisierung der Systemfirmware zu bestätigen und zu starten.

4. Die Firmware wird aktualisiert.

5. Sobald das Update abgeschlossen ist, wird der Bildschirm wie folgt angezeigt:

Drücken Sie die Taste, um den Firmware-Aktualisierungsmodus zu verlassen.

6. Trennen Sie das Flash-Laufwerk.

WICHTIGER HINWEIS:

- USB-Anschluss nicht zum Aufladen - Der

USB-Massenspeichertreiber sollte das FAT32-Format haben - Die .upg-Datei muss das

Stammverzeichnis des USB-Massenspeichertreibers sein

Machine Translated by Google

9.2 AKTUALISIEREN DER WLAN-FIRMWARE

Die WLAN-Firmware unterstützt die OTA-Update-Funktion. Die Firmware kann jederzeit (bei Bedarf) über einen beliebigen Webbrowser auf einem PC/Mac mit WLAN-Konnektivität drahtlos aktualisiert werden. Es ist jedoch nicht über mobile/intelligente Geräte verfügbar.

Unten auf der Seite „ERWEITERT" der Weboberfläche

9.2.1 SCHRITT ZUM AKTUALISIEREN DER WLAN-FIRMWARE

1. Laden Sie die neueste Firmware-Version auf Ihren PC/Mac herunter.
2. Versetzen Sie die Konsole in den AP-Modus (Zugriffspunkt) und verbinden Sie dann den PC/Mac mit der Konsole (siehe Abschnitt „WLAN-VERBINDUNG EINRICHTEN" auf der vorherigen Seite).
3. Klicken Sie auf Durchsuche Suchen Sie im Abschnitt „Firmware-Update" nach dem Speicherort der Datei, die Sie in Schritt 1 heruntergeladen haben. Um die WLAN-Firmware zu aktualisieren, klicken Sie auf 4. Klicken Sie Durchsuche im Abschnitt „WI-FI-Firmware". auf die entsprechende Schaltfläche „ Hochladen" . In um mit der Übertragung der Firmware-Datei auf die Konsole zu beginnen. der Zwischenzeit führt die Konsole das Update automatisch aus und zeigt das an Aktualisierungsfortschritt auf dem Bildschirm. (Die Aktualisierungszeit beträgt ca. 1 ~ 2 Minuten)
6. Die Konsole wird neu gestartet, sobald das Update abgeschlossen ist.
7. Die Konsole bleibt im **AP-Modus ,** damit Sie die Firmware-Version und alle aktuellen Einstellungen überprüfen können.

⚠ WICHTIGER HINWEIS:

- Bitte schließen Sie während des Firmware-Update-Vorgangs weiterhin die Stromversorgung an.
- Bitte stellen Sie sicher, dass die WLAN-Verbindung Ihres PCs/Macs stabil ist.
- Wenn der Update-Vorgang beginnt, bedienen Sie den PC/Mac und die Konsole nicht, bis das Update abgeschlossen ist.
- Während der Firmware-Aktualisierung stoppt die Konsole das Hochladen von Daten auf den Cloud-Server. Sobald die Firmware-Aktualisierung erfolgreich war, wird die Verbindung zu Ihrem WLAN-Router wiederhergestellt und die Daten werden erneut hochgeladen. Wenn die Konsole keine Verbindung zu Ihrem Router herstellen kann, rufen Sie bitte die SETUP-Seite auf, um die Einrichtung erneut durchzuführen.
- Wenn nach dem Firmware-Update die Setup-Informationen fehlen, geben Sie die Setup-Informationen bitte erneut ein.
- Der Firmware-Aktualisierungsprozess birgt ein potenzielles Risiko, das keinen 100-prozentigen Erfolg garantieren kann. Wenn die Aktualisierung fehlschlägt, wiederholen Sie bitte den obigen Schritt, um die Aktualisierung erneut durchzuführen.

10. SONSTIGE OPERATIONEN

10.1 ERSETZEN SIE DIE BATTERIEN DES STROMSENSORS

Die Konsole kann den Sensor erneut koppeln, wenn die neuen Batterien des drahtlosen 7-in-1-Wettersensors oder anderer Kanalsensoren ausgetauscht werden. Wenn der Sensor nicht innerhalb von 2 Minuten gekoppelt werden kann, führen Sie bitte den folgenden Schritt aus, um die Verbindung manuell wie folgt durchzuführen:

10.1.1 Manuelles Koppeln der Sensoren

1. Ersetzen Sie alle Batterien im Sensor bzw. in den Sensoren durch neue.
2. Befolgen Sie den Schritt **„Neuen Sensor hinzufügen"** in **Abschnitt 4.9.5.1 ,** um den Sensor erneut zu koppeln.

10.2 ZUSÄTZLICHE DRAHTLOS-SENSOREN KOPPELN (OPTIONAL)

Die Konsole kann bis zu 7 zusätzliche drahtlose Sensoren unterstützen. 1. Wählen Sie den Kanal unter Sensor(en) aus.

2. Ersetzen Sie alle Batterien im Sensor bzw. in den Sensoren durch neue.
3. Befolgen Sie den Schritt **„Neuen Sensor hinzufügen"** in **Abschnitt 4.9.5.1 ,** um den Sensor erneut zu koppeln.

NOTIZ:

- Die Kanalnummer des zusätzlichen Funksensors **darf bei den Sensoren nicht** doppelt vorhanden sein.
- Diese Konsole kann verschiedene Arten zusätzlicher drahtloser Sensoren unterstützen, z. B. Bodenfeuchtigkeits- und Poolsensoren. Wenn Sie zusätzliche Sensoren koppeln möchten, wenden Sie sich bitte an Ihren Händler, um weitere Einzelheiten zu erfahren.

Machine Translated by Google

10.3 RESET UND WERKSRESET

Um die Konsole zurückzusetzen und neu zu starten, drücken Sie einmal die Taste **[RESET] .** Um die Werkseinstellungen wiederherzustellen, folgen Sie den Anweisungen den Schritt in **Abschnitt 4.9.8 Tabelle (Werksreset).**

11. WARTUNG DES DRAHTLOSEN 7-IN-1-SENSOR-ARRAYS

Tauschen Sie die Windfahne aus

Schrauben Sie die Windfahne ab und entfernen Sie sie zum Austausch

ERSETZEN SIE DEN WINDBECHER

1. Schrauben Sie die obere Kappe ab und entfernen Sie sie
2. Entfernen Sie den Windbecher zum Austauschen

REINIGEN DES HYGRO-THERMO-SENSORS

1. Entfernen Sie die 2 Schrauben am Unterseite des Strahlungsschildes.
2. Ziehen Sie die Abschirmung vorsichtig heraus.
3. Entfernen Sie vorsichtig jeglichen Schmutz bzw Insekten auf dem Sensor (lassen Sie die Sensoren im Inneren nicht nass werden).
4. Reinigen Sie die Abschirmung mit Wasser, um Schmutz und Insekten zu entfernen.
5. Montieren Sie alle Teile wieder, wenn sie sauber und vollständig getrocknet sind.

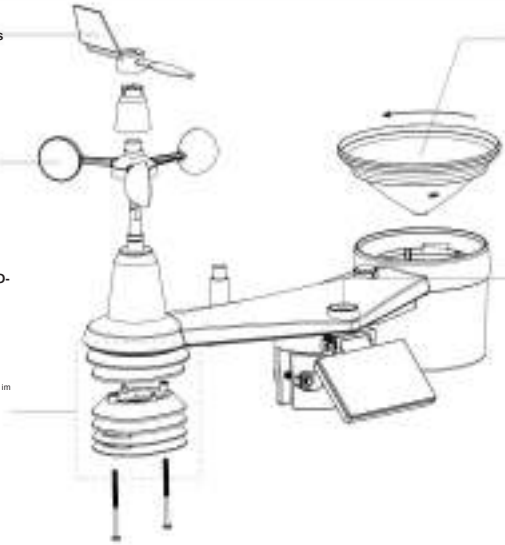

REGENSAMMLER REINIGEN

1. Drehen Sie den Regensammler, indem Sie ihn um 30° gegen den Uhrzeigersinn drehen.
2. Entfernen Sie vorsichtig den Regensammler.
3. Reinigen und entfernen Sie alle Rückstände und Insekten.
4. Installieren Sie den Kollektor, wenn er sauber ist und vollständig getrocknet.

REINIGEN DES UV-SENSORS UND KALIBRIERUNG

• Für eine präzise UV-Messung reinigen Sie die UV-Sensor-Abdecklinse vorsichtig mit einem feuchten Mikrofasertuch.

• Im Laufe der Zeit wird der UV-Sensor beschädigt kann mit einem UV-Messgerät für den Gebrauchsgebrauch kalibriert werden.

12. FEHLERBEHEBUNG

Probleme	Lösung
Der 7-in-1-Funksensor hat Unterbrechungen oder keine Verbindung	1. Stellen Sie sicher, dass sich der Sensor innerhalb des Sendebereichs befindet 2. Wenn es immer noch nicht funktioniert, setzen Sie den Sensor zurück und synchronisieren Sie ihn erneut mit der Konsole.
Der drahtlose Sensor weist Unterbrechungen auf oder es besteht keine Verbindung	1. Stellen Sie sicher, dass sich der Sensor innerhalb der Übertragungsreichweite befindet. 2. Stellen Sie sicher, dass der angezeigte Kanal mit der Kanalauswahl übereinstimmt Sensor 3. Wenn es immer noch nicht funktioniert, setzen Sie den Sensor zurück und synchronisieren Sie ihn erneut mit der Konsole.
Keine WLAN-Verbindung	1. Überprüfen Sie, ob das WLAN-Symbol auf dem Display angezeigt wird. Es sollte immer eingeschaltet sein. 2. Stellen Sie sicher, dass Sie eine Verbindung zum 2,4-G-Band, aber nicht zum 5G-Band Ihres WLAN herstellen Router.
Bildschirm funktioniert nicht	1. Überprüfen Sie, ob das Netzteil an die Konsole und eine Steckdose angeschlossen ist. 2. Setzen Sie die Konsole zurück, indem Sie die „RESET"-Taste drücken der Rückseite der Konsole.
Daten werden nicht an ProWeatherLive, Wunderground übermittelt. com oder Weathercloud.net	1. Stellen Sie sicher, dass Ihre Stations-ID und Ihr Stationsschlüssel korrekt sind. 2. Stellen Sie sicher, dass Datum und Uhrzeit auf der Konsole korrekt sind. Wenn dies nicht der Fall ist, melden Sie möglicherweise alte Daten und keine Echtzeitdaten. 3. Stellen Sie sicher, dass Ihre Zeitzone richtig eingestellt ist. Wenn es falsch ist, kann es sein, dass Sie es sind Es werden alte Daten gemeldet, keine Echtzeitdaten.
Wunderground Niederschlag. Akkumulation Gesamter Diagrammversatz 1 Stunde Rücksetzzeit, während der Sommerzeit	1. Stellen Sie sicher, dass die Zeitzone des Geräts auf Wunderground richtig eingestellt ist 2. Stellen Sie sicher, dass die Zeitzone und die Sommerzeit auf Ihrer Konsole korrekt sind. 3. Wenn sich Ihre Station außerhalb der US-Zeitzonenregion befindet Wunderground, die Sommerzeit ist ungültig. Um dieses Problem zu lösen, deaktivieren Sie bitte die DST-Funktion in der Konsole.

Machine Translated by Google

Probleme	Lösung
Niederschlag ist nicht korrekt	1. Bitte halten Sie den Regensammler sauber 2. Stellen Sie sicher, dass die Kippschaufel im Inneren reibungslos funktionieren kann
Temperaturanzeige tagsüber zu hoch	Stellen Sie sicher, dass sich die Sensoranordnung nicht zu nahe an wärmeerzeugenden Quellen oder Hindernissen wie Gebäuden, Gehwegen, Wänden oder Klimaanlagen befindet.

13. SPEZIFIKATIONEN

13.1 KONSOLE

Generelle Spezifikation

Abmessungen (B x H x T)	190 x 140 x 19,5 mm (7,4 x 5,5 x 0,77 Zoll)
Gewicht	325g (mit Batterien)
Hauptstrom	DC 5V, 1A Adapter
USB-	USB-Typ-A-Anschluss (für Datenprotokoll und System-Firmware-Update)
Anschluss Backup-	CR2032
Batterie Betriebstemperaturbereich	-5ÿC ~ 50ÿC
Betriebsfeuchtigkeitsbereich **WI-FI-**	10 ~ 90 % relative Luftfeuchtigkeit

Kommunikationsspezifikation

WLAN-Standard 802.11 b/g/n	
WI-FI-Betriebsfrequenz:	2,4 GHz
Unterstützter Router-Sicherheitstyp	WPA/WPA2, OPEN, WEP (WEP unterstützt nur hexadezimales Passwort)
Unterstütztes Gerät für die Setup-Benutzeroberfläche	Integriertes WLAN mit AP-Modus-Funktion für Smart-Geräte, Laptops, z. B.: Android-Smartphone, Android-Pad, iPhone, iPad oder PC/Mac-Computer.
Empfohlener Webbrowser für Webbrowser, Setup-Benutzeroberfläche	die HTML 5 unterstützen, z. B. die neueste Version von Chrome, Safari, Edge, Firefox oder Opera.

Drahtlose sensorseitige Kommunikationsspezifikation

Unterstützen Sie Sensoren	1 kabelloser 7-IN-1-Wetter-Außensensor und bis zu 7 kabellose Hygro-Thermo-Innensensoren
HF-Frequenz (Abhängig von der Länderversion)	915 MHz (US-Version) / 868 MHz (EU- oder UK-Version) / 917 MHz (AU-Version)
HF-Übertragungsreichweite	150m

Zeitbezogene Funktionsspezifikation

Zeitanzeige	HH: MM
Stundenformat	12 Std. AM/PM oder 24 Std
Datumsanzeige	TT/MM oder MM/TT
Zeitsynchronisierungsmethode	Über einen Internet-Zeitserver zur Synchronisierung der UTC
Wochentagssprachen	EN / DE / FR / ES / IT / NL / RU
Zeitzone	+13 ~ -12 Stunden
Sommerzeit	AUTO / AUS

Datenprotokollbezogene Spezifikation

Kapazität des USB-Sticks	Unterstützt bis zu 16 GB
Schnittstelle	USB
Speicherformat	FETT 32
Datei Format	.CSV

Machine Translated by Google

Barometeranzeige und Funktionsspezifikation

Hinweis: Die folgenden Details werden so aufgeführt, wie sie auf der Konsole angezeigt oder ausgeführt werden.

Barometereinheit	hPa, inHg und mmHg
Messbereich	540 ~ 1100 hPa (relativer Einstellbereich 930 ~ 1050 hPa)
Genauigkeit	(700 ~ 1100 hPa ± 5 hPa) / (540 ~ 696 hPa ± 8 hPa) (20,67 ~ 32,48 Zoll Hg ± 0,15 Zoll Hg) / (15,95 ~ 20,55 Zoll Hg ± 0,24 Zoll Hg) (525 ~ 825 mmHg ± 3,8 mmHg) / (405 ~ 522 mmHg ± 6 mmHg) Typisch bei 25 °C (77 °F)
Auflösung	1hPa / 0,01inHg / 0,1mmHg
Wettervorhersage	Sonnig/klar, leicht bewölkt, bewölkt, regnerisch, regnerisch/stürmisch und schneebedeckt

Innentemperaturanzeige und Funktionsspezifikation

Hinweis: Die folgenden Details werden so aufgeführt, wie sie auf der Konsole angezeigt oder ausgeführt werden.

Temperatureinheit °C und °F	
Genauigkeit	-40 ~ 5 °C ± 2 °C (-40 ~ 41 °F ± 3,6 °F) 5,1 ~ 60 °C ± 1 °C (41,2 ~ 140 °F ± 1,8 °F)
Auflösung	°C / °F (1 Dezimalstelle)

Anzeige und Funktionsspezifikation der Innenluftfeuchtigkeit

Hinweis: Die folgenden Details werden so aufgeführt, wie sie auf der Konsole angezeigt oder ausgeführt werden.

Feuchtigkeitseinheit	%
Genauigkeit	1 ~ 20% RH ± 6.5% RH @ 25°C (77°F) 21 ~ 80% RH ± 3.5% RH @ 25°C (77°F) 81 ~ 99% RH ± 6.5% RH @ 25°C (77°F)
Auflösung	1 %

Außentemperaturanzeige und Funktionsspezifikation

Hinweis: Die folgenden Details werden so aufgeführt, wie sie auf der Konsole angezeigt oder ausgeführt werden.

Temperatureinheit °C und °F	
Genauigkeit	0,1 ~ 60 °C ± 0,4 °C (32,2 ~ 140 °F ± 0,7 °F) -19,9 ~ 0 °C ± 0,7 °C (-3,8 ~ 32 °F ± 1,3 °F) -40 ~ -20 °C ± 1 °C (-40 ~ -4 °F ± 1,8 °F)
Auflösung	°C / °F (1 Dezimalstelle)

Spezifikation der Anzeige und Funktion der Außenluftfeuchtigkeit

Hinweis: Die folgenden Details werden so aufgeführt, wie sie auf der Konsole angezeigt oder ausgeführt werden.

Feuchtigkeitseinheit	%
Genauigkeit	1~9% RH ± 5% RH @25°C (77°F) 10~90% RH ± 3.5% RH @25°C (77°F) 91~99% RH ± 5% RH @25°C (77°F)
Auflösung	1 %

Anzeige- und Funktionsspezifikation des drahtlosen Thermo-Hygrometer-Sensors

Hinweis: Die folgenden Details werden so aufgeführt, wie sie auf der Konsole angezeigt oder ausgeführt werden.

Temperatureinheit °C und °F	
	-40 ~ 60 °C ± 0,4 °C (-40 ~ 140 °F ± 0,7 °F)
Genauigkeitsauflösung	°C / °F (1 Dezimalstelle)

Anzeige- und Funktionsspezifikation des drahtlosen Thermo-Hygrometer-Sensors

Hinweis: Die folgenden Details werden so aufgeführt, wie sie auf der Konsole angezeigt oder ausgeführt werden.

Feuchtigkeitseinheit	%
Genauigkeit	1 ~ 90% RH ± 2.5% RH @ 25°C (77°F) 91 ~ 99% RH ± 3.5% RH @ 25°C (77°F)
Auflösung	1 %

Anzeige von Windgeschwindigkeit und -richtung sowie Funktionsspezifikation

Hinweis: Die folgenden Details werden so aufgeführt, wie sie auf der Konsole angezeigt oder ausgeführt werden.

Machine Translated by Google

Windgeschwindigkeitseinheit	Meilen pro Stunde, m/s, km/h und Knoten
Anzeigebereich der Windgeschwindigkeit	0 ~ 112 Meilen pro Stunde, 50 m/s, 180 km/h, 97 Knoten
Auflösung	mph, m/s, km/h und Knoten (1 Dezimalstelle)
	< 5 m/s: +/- 0,8 m/s; > 5 m/s: +/- 6 % (je nachdem, welcher Wert größer ist)
	Böe / Durchschnitt / Beaufort
Geschwindigkeitsgenauigkeit	16 Richtungen oder 360 Grad

Anzeigemodus Windrichtungsanzeigemodus **Regen Anzeige und Funktionsspezifikation**

Hinweis: Die folgenden Details werden so aufgeführt, wie sie auf der Konsole angezeigt oder ausgeführt werden.

Einheit für Niederschlag	mm und Zoll
Genauigkeit für Niederschlag	± 7 % oder 1 Trinkgeld
Niederschlagsmenge	0 ~ 19999 mm (0 ~ 787,3 Zoll)
Auflösung	0,254 mm (3 Dezimalstellen in mm)
Regenanzeigemodus	Letzte Stunde / letzte 24 Stunden / letzter Monat / heutiger Niederschlag und Regenrate

UV-INDEX-ANZEIGE UND FUNKTIONSPEZIFIKATION

Hinweis: Die folgenden Details werden so aufgeführt, wie sie auf der Konsole angezeigt oder ausgeführt werden.

Anzeigebereich	0 ~ 16
Auflösung	1 Dezimalstelle
Anzeigemodus	UV-Index

LICHTINTENSITÄTSANZEIGE UND FUNKTIONSPEZIFIKATION

Hinweis: Die folgenden Details werden so aufgeführt, wie sie auf der Konsole angezeigt oder ausgeführt werden

Lichtintensitätseinheit	Klux, Kfc und W/m²
Anzeigebereich	0 ~ 200Klux
Auflösung	Klux, Kfc und W/m² (2 Dezimalstellen)

Wetterindexanzeige und Funktionsspezifikation

Hinweis: Die folgenden Details werden so aufgeführt, wie sie auf der Konsole angezeigt oder ausgeführt werden

Wetterindexmodus	Fühlt sich an wie Windchill, Hitzeindex und Taupunkt
Fühlt sich an wie ein Anzeigebereich	-65 ~ 50 °C
Anzeigebereich des Taupunkts	-20 ~ 80°C
Anzeigebereich des Hitzeindex	26 ~ 50°C
Windchill-Anzeigebereich	-65 ~ 18°C (Windgeschwindigkeit > 4,8 km/h)

13.2 DRAHTLOSES 7-IN-1-SENSOR-ARRAY

Abmessungen (B x H x T)	390 x 230 x 165 mm (15,4 x 9 x 6,5 Zoll)
Gewicht	599 g (ohne Batterien, Stange und Ständer)
Hauptstrom	3x AA/LR6-Batterien mit 1,5 V (nicht wiederaufladbare Batterien)
Wetterdaten	Temperatur, Luftfeuchtigkeit, Windgeschwindigkeit, Windrichtung, Niederschlag, UV- und Lichtintensität
HF-Übertragungsreichweite	150 m
HF-Frequenz (abhängig von der Länderversion)	868 MHz (EU, Großbritannien)
Übertragungsintervall	- 12 Sekunden für UV-, Lichtintensitäts-, Windgeschwindigkeits- und Windrichtungsdaten - 24 Sekunden für Temperatur-, Luftfeuchtigkeits- und Regendaten
Arbeitsbereich	-40 ~ 60 °C (-40 ~ 140 °F). Lithiumbatterien erforderlich

13.3 DRAHTLOSER THERMO-HYGROMETER-SENSOR

Abmessungen (B x H x T)	60 x 113 x 39,5 mm (2,4 x 4,4 x 1,6 Zoll)
Gewicht	126g (mit Batterien)
Hauptstrom	2 x AA-Batterien mit 1,5 V (Lithiumbatterien empfohlen)

Machine Translated by Google

Wetterdaten	Temperatur und Luftfeuchtigkeit
HF-Übertragungsreichweite* 100 m	
HF-Frequenz (abhängig von der Länderversion)	868 MHz (EU, Großbritannien)
Übertragungsintervall	60 Sekunden für Temperatur und Luftfeuchtigkeit
Arbeitsbereich	-40 ~ 60 °C (-40 ~ 140 °F). Lithiumbatterien erforderlich

14. ENTSORGUNG

Wenn Sie die Station weitergeben oder entsorgen, sollten Sie die gespeicherten WLAN-Daten löschen, um einen unbefugten Zugriff auf Ihr WLAN zu verhindern.

Entsorgen Sie die Verpackungsmaterialien entsprechend ihrer Art ordnungsgemäß, z. B. Papier oder Pappe. Informationen zur ordnungsgemäßen Entsorgung erhalten Sie bei Ihrem örtlichen Entsorgungsdienstleister oder Ihrer Umweltbehörde.

Entsorgen Sie elektronische Geräte nicht im Hausmüll!
Gemäß der Richtlinie 2012/19/EU des Europäischen Parlaments über Elektro- und Elektronik-Altgeräte
Nach der Umsetzung in deutsches Recht müssen gebrauchte Elektrogeräte getrennt gesammelt und einer umweltgerechten Wiederverwertung zugeführt werden.

15. CE-KONFORMITÄTSERKLÄRUNG

CE Hiermit erklärt die Bresser GmbH, dass der Gerätetyp mit der Teilenummer: 7003510 der Richtlinie 2014/53/EU entspricht. Der vollständige Text der EU-Konformitätserklärung ist verfügbar
unter folgender Internetadresse: http://www.bresser.de/download/7003510/CE/7003510_CE.pdf

16. UKCA-KONFORMITÄTSERKLÄRUNG

UK CA Die Bresser GmbH hat eine „Konformitätserklärung“ gemäß den geltenden Vorschriften ausgestellt Richtlinien und entsprechende Normen. Der vollständige Text der UKCA-Konformitätserklärung ist unter folgender Internetadresse verfügbar: www.bresser.de/download/7003510/UKCA/7003510_
UKCA.pdf

Bresser UK Ltd. • Suite 3G, Eden House, Enterprise Way, Edenbridge, Kent TN8 6HF, Großbritannien

17. GARANTIE & SERVICE

Die reguläre Gewährleistungsfrist beträgt 2 Jahre und beginnt mit dem Kaufdatum. Um von der auf der Geschenkverpackung angegebenen verlängerten freiwilligen Garantiezeit zu profitieren, ist eine Registrierung auf unserer Website erforderlich.

Die vollständigen Garantiebedingungen sowie Informationen zur Garantieverlängerung und Details zu unseren Leistungen finden Sie unter www.bresser.de/garantiebedingungen.

Machine Translated by Google

ÜBER DIESES BENUTZERHANDBUCH

Dieses Symbol stellt eine Warnung dar. Um einen sicheren Gebrauch zu gewährleisten, halten Sie sich immer an die in dieser Dokumentation beschriebenen Anweisungen.

Auf dieses Symbol folgt ein Benutzertipp.

VORSICHTSMASSNAHMEN

- Es wird dringend empfohlen, das "Benutzerhandbuch" aufzubewahren und zu lesen. Lesen Sie das Benutzerhandbuch und bewahren Sie dies auf. Der Hersteller und Lieferant kann keine Verantwortung für fehlerhafte Messwerte, verlorene Exportdaten und Folgen bei ungenauer Messung übernehmen.
- Die in dieser Anleitung gezeigten Bilder können von der Originaldarstellung abweichen.
- Der Inhalt dieser Anleitung darf ohne die Zustimmung des Herstellers nicht vervielfältigt werden.
- Die technische Spezifikationen und Inhalte des Benutzerhandbuchs für dieses Produkt können sich ohne weiteren Hinweis ändern.
- Dieses Produkt darf nicht für medizinische Zwecke oder zur Information der Öffentlichkeit verwendet werden
- Das Gerät keiner übermäßigen Kraft, Erschütterung, Staub, Temperatur oder Feuchtigkeit aussetzen.
- Die Lüftungsschlitze nicht mit Materialien wie Zeitung, Stoff o.ä. abdecken.
- Tauchen Sie das Gerät nicht in Wasser. Wenn Sie Flüssigkeit darüber verschütten, trocknen Sie es sofort mit einem weichen, fusselfreien Tuch.
- Das Gerät nicht mit kratzenden oder korrodierenden Materialien reinigen.
- Die internen Komponenten des Geräts nicht manipulieren. Hierdurch erlischt die Garantie.
- Die Platzierung dieses Produkts auf bestimmten Holzarten kann zu Schäden an der Oberfläche führen, für die der Her steller keine Verantwortung übernimmt. Kontaktieren Sie ggf. den Möbelhersteller für entsprechende Pflegehinweise.
- Nur vom Hersteller festgelegte Anbauteile/Zubehörteile verwenden.
- Dieses Produkt ist kein Spielzeug. Außerhalb der Reichweite von Kindern aufbewahren.
- Die Hauptkonsole darf nur im Innenbereich genutzt werden.
- Stellen Sie die Basisstation in einem Abstand von mindestens 20 cm von Personen entfernt auf.
- Arbeitstemperatur der Basisstation: -5ÿC ~ 50ÿC

WARNUNG!

- Verschlucken Sie die Batterie nicht, Verätzungsgefahr.
- Dieses Produkt enthält eine Knopfzelle/Knopfbatterie. Wenn die Knopfzelle verschluckt wird, kann sie in nur 2 Stunden schwere innere Verätzungen verursachen und zum Tod führen.
- Wenn sich das Batteriefach nicht sicher schließen lässt, verwenden Sie das Produkt nicht mehr und halten Sie es von Kindern fern.
- Wenn Sie glauben, dass Batterien verschluckt worden sein könnten oder sich in irgendeinem Körperteil befinden, suchen Sie sofort einen Arzt auf.
- Dieses Gerät ist nur für die Montage in einer Höhe ÿ 2m geeignet. (Gewicht der Ausrüstung ÿ 1kg)
- Dieses Produkt ist nur für die Verwendung mit dem mitgelieferten Adapter vorgesehen:
  Hersteller: Hua Xu Electronics Factory
  Modell: HX075-0501000-AX
- Bei der Entsorgung dieses Produkts ist darauf zu achten, dass es ggf. getrennt gesammelt werden muss.
- Der AC/DC-Adapter wird als Trennvorrichtung verwendet.
- Der Wechselstrom-/Gleichstromadapter des Geräts darf nicht verdeckt werden ODER muss bei bestimmungsgemä ßem Gebrauch leicht zugänglich sein.
- Um die Stromzufuhr vollständig zu unterbrechen, muss der AC/DC-Adapter des Geräts vom Netz getrennt werden.

VORSICHT

- Es besteht Explosionsgefahr, wenn der Austausch der Batterie nicht richtig erfolgt. Ersetzen Sie sie nur durch densel ben oder einen gleichwertigen Typ.
- Die Batterie darf während des Gebrauchs, der Lagerung oder des Transports keinen extremen Temperaturen, niedri gem Luftdruck oder großer Höhe ausgesetzt werden.
- Das Ersetzen einer Batterie durch einen falschen Typ kann zu einer Explosion oder zum Austritt von brennbarer Flüs sigkeit oder Gas führen.
- Batterie nicht ins Feuer oder in einen heißen Ofen werfen oder mechanisch zerkleinern oder zerschneiden. Die kann zu einer Explosion führen.
- Der Verbleib einer Batterie in einer Umgebung mit extrem hohen Temperaturen kann zu einer Explosion oder zum Aus laufen von entflammbaren Flüssigkeiten oder Gasen führen.
- Eine Batterie, die einem extrem niedrigen Luftdruck ausgesetzt ist, kann explodieren oder es kann zum Austritt brenn barer Flüssigkeiten oder Gasen führen.

Machine Translated by Google

INHALTSVERZEICHNIS

1. EINLEITUNG 53 1.1
SCHNELLSTARTANLEITUNG . . . . . 53 2. VOR
DER INSTALLATION 53 2.1
AUSTESTEN 53 2.2
STANDORTWAHL . . . . . 53 3.
AUFBAU DES MULTISENSORS 54 3.1 7-
IN-1 FUNKSENSOR. 54 3.1.1
WINDFAHNE INSTALLIEREN 54 3.1.2
TRICHTER DES REGENMESSERS INSTALLIEREN 55 3.1.3
BATTERIEN EINSETZEN 55 3.1.4
EINSTELLEN DES SOLARPANELS 55 3.1.5
MONTAGESTANGE INSTALLIEREN 57 3.1.6
AUSRICHTUNG 58 3.2
THERMO-/HYGRO-FUNKSENSOR 59 3.2.1
DRAHTLOSEN THERMO-HYGROMETER-SENSOR INSTALLIEREN 59 3.2.2
PLATZIERUNG DES SENSORS 59 3.3
OPTIONALER SENSOR. 60 3.4
EMPFEHLUNG FÜR BESTE DRAHTLOSE KOMMUNIKATION. 60 3.5
BASISSTATION . . . . . 61 BACKUP-
BATTERIE INSTALLIEREN UND EINSCHALTEN 61 3.5.1
BASISSTATION EINRICHTEN . . . . . 62 4.
FUNKTIONEN UND BEDIENUNG DER BASISSTATION 63 4.1
STARTBILDSCHIRM. 63 4.2
BILDSCHIRM-TASTEN. 63 4.3
BILDSCHIRMANZEIGEN 64 4.3.1
STARTBILDSCHIRM 64 4.3.2
DETAILS BILDSCHIRM. 65 4.3.3
ÜBERSICHTSBILDSCHIRM 66 4.4
MERKMALE DER BASISSTATION 66 4.4.1
WETTERVORHERSAGE. 66 4.4.2
MONDPHASE. 67 4.4.3
TRENDINDIKATOR 67 4.4.4
DRAHTLOSER SIGNALEMPFANG 67 4.4.5
STATUS DER W-LAN VERBINDUNG 67 4.4.6
GEFÜHLTE TEMPERATUR UND INDEX 68 4.4.7
REGEN-ANZEIGE 68 4.4.8
BAROMETRISCHER DRUCK 69 4.4.9
WINDGESCHWINDIGKEIT UND -RICHTUNG . . . . . 69 4.4.10 UV-
INDEX & LICHTINTENSITÄT 71 4.4.11
SONNENAUFGANG SONNENUNTERGANG / MONDAUFGANG MONDUNTERGANG 71
4.5 DURCHLAUFMODUS FÜR OPTIONALE SENSOREN (KANÄLE). 71 4.6
MAXIMALE / MINIMALE DATENSÄTZE 72 4.7
HISTORIE-DIAGRAMM 72 4.8
DATENPROTOKOLL-BILDSCHIRM 73 4.8.1
BEDIENUNG DES DATENPROTOKOLL-BILDSCHIRMS 73 4.8.2
DATENZEILE DURCHSUCHEN 73 4.9
EINSTELLUNGSMENÜ 74 4.9.1
EINSTELLUNG VON UHRZEIT UND DATUM. 74 4.9.2
WECKZEITEINSTELLUNG 75 4.9.3
EINSTELLUNG DES BILDSCHIRMS. 75 4.9.4
GERÄTEEINSTELLUNG 76 4.9.5
SENSORSTATUS & BEARBEITUNG. 76 4.9.6
ALARMEINSTELLUNG 77 4.9.7
EINSTELLUNG DER KALIBRIERUNG. 79 4.9.8
ANDERE EINSTELLUNGEN. 80 4.9.9
EINSTELLUNG DES DATENPROTOKOLLS. 81

Machine Translated by Google

5. DATENPROTOKOLL-FUNKTION. 82 5.1
SO STARTEN SIE DIE DATENAUFZEICHNUNG . . . . . 82 5.2 SO
STOPPEN SIE DIE DATENAUFZEICHNUNG 82 5.3
DATENFORMAT UND BEDIENUNG . . . . . 82 6.
WETTERSERVERKONTO ANLEGEN UND STATION HINZUFÜGEN. . . . . 82 6.1 FÜR
PROWEATHERLIVE (PWL). . . . . 83 6.2 FÜR
WEATHER UNDERGROUND (WU) . . . . . 85 6.3 FÜR
WEATHERCLOUD (WC) . . . . . 86 6.4 FÜR
AWEKAS . . . . . 87 7. WLAN-
VERBINDUNG EINRICHTEN . . . . . 88 7.1 SCHRITTE
ZUM AUFRUFEN DER SETUP-OBERFLÄCHE . . . . . 88 7.2 ÜBERSICHT
UND FUNKTION DER SETUP-SEITE . . . . . 89 7.3 ERWEITERTE
SEITENANSICHT UND FUNKTIONEN . . . . . 90 8. BETRACHTEN SIE
IHRE WETTERDATEN IM WETTERSERVER(N) . . . . . 90 8.1 BETRACHTEN SIE IHRE
WETTERDATEN IN PROWEATHERLIVE. . . . . 90 8.2 SEHEN SIE SICH IHRE
WETTERDATEN IN WUNDERGROUND AN. . . . . 91 8.3 ANZEIGEN IHRER
WETTERDATEN IN DER WATHERCLOUD. . . . . 91 9. FIRMWARE-
UPDATE . . . . . 91 9.1 AKTUALISIEREN
DER SYSTEM-FIRMWARE. . . . . 92 9.1.1 SCHRITTE ZUM
FIRMWARE-UPDATE. . . . . 92 9.2 AKTUALISIEREN SIE
DIE W-LAN-FIRMWARE. . . . . 93 9.2.1 SCHRITTE ZUM W-LAN
FIRMWARE-UPDATE . . . . . 93 10. ANDERE
FUNKTIONEN 93 10.1
STROMSENSOR(EN) BATTERIEN AUSTAUSCHEN 93 10.1.1
SENSOR(EN) MANUELL KOPPELN 93 10.2
KOPPELN SIE DEN/DIE ZUSÄTZLICHEN FUNKSENSOR(EN) (OPTIONAL) 93 10.3
ZURÜCKSETZEN UND WERKSRESET. . . . . 94 11.
WARTUNG DES DRAHTLOSEN 7-IN-1 MULTISENSORS . . . . . 94 12.
FEHLERBEHEBUNG . . . . . 94 13.
SPEZIFIKATIONEN 95 13.1
BASISSTATION 95 13.2 7-
IN-1 MULTISENSOR 98 13.3
DRAHTLOSER THERMO-HYGROMETER-SENSOR . . . . . 98 14.
ENTSORGUNG . . . . . 99 15.
CE-KONFORMITÄTSERKLÄRUNG . . . . . 99 16.
GARANTIE & SERVICE. 99

KOMPATIBEL MIT:

https://proweatherlive.net

https://weathercloud.net

https://www.wunderground.com

https://awekas.at

APP-DOWNLOAD:

Download on the App Store

GET IT ON Google Play

Weather Underground ist eine eingetragene Marke von The Weather Channel, LLC., sowohl in den Vereinigten Staaten als auch international. Das Weather Underground-Logo ist eine Marke von Weather Underground, LLC. Erfahren Sie mehr über Weather Underground unter www.wunderground.com

Apple und das Apple-Logo sind Marken von Apple Inc. und in den USA und anderen Ländern eingetragen. App Store ist eine Dienstleistungsmarke von Apple Inc. und in den USA und anderen Ländern eingetragen. Google Play und das Google Play-Logo sind Marken der Google Inc.

Machine Translated by Google

1. EINLEITUNG

Vielen Dank, dass Sie sich für diese W-LAN HD Wetterstation mit professionellem 7-in-1 Sensor entschieden haben. Dieses System kann die vollständigen Wetterinformationen auf dem HD-Bildschirm anzeigen und diese Wetterdaten an verschiedene Wetterserver übermitteln, auf die Sie zugreifen und Ihre Wetterdaten frei hochladen können. Dieses Produkt bietet professionellen Wetterbeobachtern oder ernsthaften Wetterliebhabern robuste Leistung mit einer Vielzahl von Optionen und Sensoren. Über den Webbrowser Ihres Handys oder PCs/ Macs können Sie Ihre eigene lokale Vorhersage, die Höchst-/Tiefstwerte sowie Gesamt- und Durchschnittswerte für praktisch alle Wettervariablen an jedem Ort abrufen.

1.1 SCHNELLSTARTANLEITUNG

Die folgende Schnellstartanleitung enthält die notwendigen Schritte zur Installation und zum Betrieb der Wetterstation sowie zum Hochladen ins Internet, zusammen mit Verweisen auf die entsprechenden Abschnitte.

SCHRITT	BESCHREIBUNG	ABSCHNITT
1	Einschalten des 7-in-1 Multisensors	3.1.
2	Einschalten des Thermo-/Hygro-Sensors	3.2
2	Schalten Sie die Basisstation ein und verbinden Sie sie mit dem Multisensor und dem Thermo-/Hygro-Sensor	3.5
3	Datum und Uhrzeit an der Basisstation einstellen	3.5.2
4	Regen auf Null zurücksetzen	4.4.7.2
5	WI-FI konfigurieren	7.2
6	Registrieren und Hochladen auf Wetterserver	8

2. VOR DER INSTALLATION

2.1 AUSTESTEN

Bevor Sie Ihre Wetterstation fest installieren, empfehlen wir dem Anwender, die Wetterstation an einem leicht zugänglichen Ort zu betreiben. So können Sie sich mit den Funktionen der Wetterstation und den Kalibrierverfahren vertraut machen, um einen ordnungsgemäßen Betrieb vor der dauerhaften Installation sicherzustellen.

2.2 STANDORTWAHL

Bevor Sie den Multisensor installieren, beachten Sie bitte Folgendes:

1. Der Regenmesser muss alle paar Monate gereinigt werden
2. Vermeiden Sie Strahlungswärme, die von angrenzenden Gebäuden und Strukturen reflektiert wird. Idealerweise sollte der Multisensor in einem Abstand von 1,5 m zu einem Gebäude, einer Struktur, dem Boden oder der Dachspitze installiert werden.
3. Wählen Sie einen sonnigen Platz in freier Fläche, der nicht durch Regen, Wind oder Wolken beeinträchtigt wird.
4. Die Übertragungsreichweite zwischen dem Multisensor und der Basisstation kann bei Sichtverbindung bis zu 100 m betragen, vorausgesetzt, es befinden sich keine störenden Hindernisse dazwischen oder in der Nähe, wie z. B. Bäume, Türme oder Hochspannungsleitungen. Prüfen Sie die Qualität des Empfangssignals, um einen guten Empfang sicherzustellen.
5. Haushaltsgeräte wie Kühlschrank, Beleuchtung, Dimmer können elektromagnetische Störungen (EMI) verursachen, während Hochfrequenzstörungen (RFI) von Geräten, die im gleichen Frequenzbereich arbeiten, Signalaussetzer verursachen können. Wählen Sie einen Standort, der mindestens 1-2 Meter von diesen Störquellen entfernt ist, um einen optimalen Empfang zu gewährleisten.

Machine Translated by Google

3. AUFBAU DES MULTISENSORS

3.1 7-IN-1-FUNKSENSOR

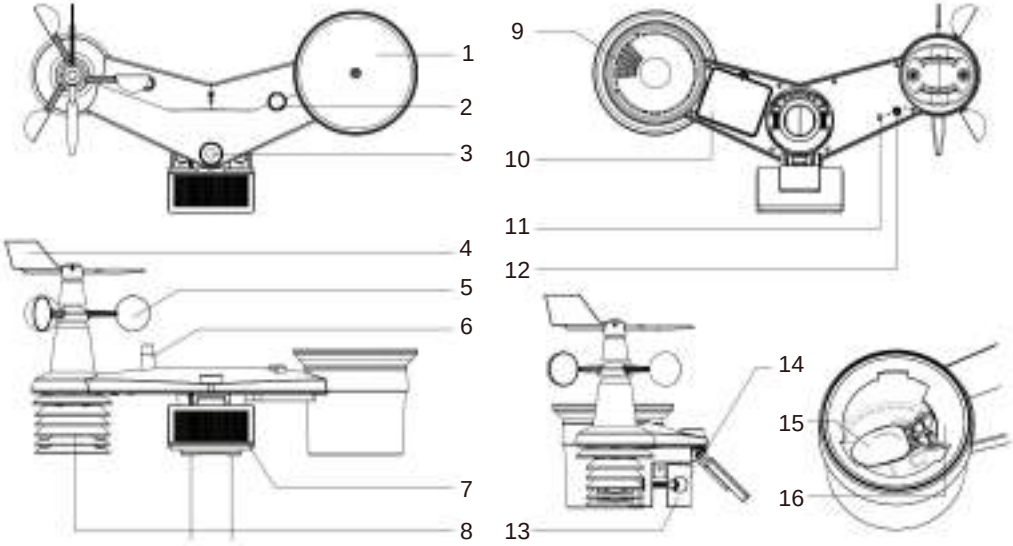

1. Regensammler 2. Balance-Anzeige 3. UVI/ Lichtsensor 4. Windfahne
5. Windschalen 6. Antenne
7. Solarpanel 8. Strahlungsschutz und Thermo Hygro-Sensor 9. Abflusslöcher 10. Batteriefachabdeckung 11. Rote LED-Anzeige
12. **[RESET]-**Taste
13. Montageklemme
14. Einstellbares Scharnier des Solarpanels
15. Kippbehälter
16. Regensensor

3.1.1 WINDFAHNE INSTALLIEREN

(a) Richten Sie die flache Fläche auf der Windfahnenwelle auf die flache Fläche der Windfahne aus und schieben Sie die Windfahne auf die Welle, siehe Foto unten. (b) Ziehen Sie die Stellschraube mit einem Präzisionsschraubendreher fest.

Schritt 1

Schritt 2

Machine Translated by Google

3.1.2 TRICHTER DES REGENMESSERS INSTALLIEREN

Bringen Sie den Trichter des Regenmessers an und drehen Sie ihn im Uhrzeigersinn, um den Trichter an den Sensor zu befestigen

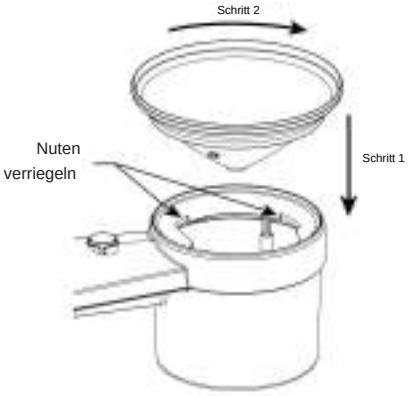

3.1.3 BATTERIEN EINSETZEN

Lösen Sie die Schraube der Batteriefachabdeckung an der Unterseite des Funksensors und entfernen Sie die Abdeckung.

2. Setzen Sie 3 Stück Batterien vom Typ AA (nicht wiederaufladbar) entsprechend der angegebenen +/- Polarität.
3. Setzen Sie die Abdeckung wieder auf und ziehen Sie die Schraube wieder an.
4. Die rote LED-Funktionsleuchte auf der Rückseite des Sensors leuchtet auf und blinkt nun alle 12 Sekunden.

HINWEIS:

- VERWENDEN Sie NUR den mitgelieferten wiederaufladbaren 3,6-V-Ni-MH-Akku-Pack.
- Verwenden Sie KEINE Batterie eines anderen Typs.
- Es ist empfehlenswert, die Buchse mit wasserfestem Klebeband zu umwickeln, um ihn zusätzlich vor Feuchtigkeit und Salzgehalt in der Luft zu schützen.

3.1.4 EINSTELLEN DES SOLARPANELS

Der Neigungswinkel des Solarmoduls kann vertikal von 0 bis 15°, 30°, 45° oder 60° eingestellt werden, je nachdem, in welcher Gegend Sie wohnen. Für eine optimale Leistungsabgabe das ganze Jahr über stellen Sie bitte den Neigungswinkel ein, der Ihrem Breitengrad am nächsten kommt – z.B.:

Standort (Breitengrad, Längengrad)	Neigungswinkel des Solarmoduls
Hamburg (53.558, 9.7874)	60°
Chicago (42,1146, -88,0464)	45°
Houston (29,7711, -95,3552)	30°
Bangkok (14.2752, 100.5684)	15°
Sydney (-33,5738, 151,3053) *	30°

*Bei Sensoren, die in der südlichen Hemisphäre installiert werden, müssen die Sonnenkollektoren nach Norden ausgerichtet sein.

Machine Translated by Google

Schritt 1: Lösen Sie die Schraube leicht.

Schritt 2: Lösen Sie die Schraube soweit, bis sich das Zahnrad auf der gegenüberliegenden Seite aus der Sperrposition gelöst hat.

Schritt 3: Stellen Sie den vertikalen Winkel des Solarmoduls (0°, 15°, 30°, 45°, 60°) entsprechend dem Breitengrad Ihres Standorts ein.

Schritt 4: Setzen Sie das Zahnrad ein und ziehen Sie die Schraube an, bis das Zahnrad sicher eingerastet ist.

Machine Translated by Google

3.1.5 MONTAGESTANGE INSTALLIEREN

MONTAGE-KIT

1. Montagesockel x 1	2. Montageklemme x 1	3. Kunststoffstange x 1
4. Schrauben x 4	5. Sechskantmuttern x 4	6. Unterlegscheiben x 4
7. Schraube x 1	8. Sechskantmutter x 1	9. Gummibeschichtung x 4

KUNSTSTOFF MONTAGEINSTALLATION

1. Befestigen Sie die Kunststoffstange mit dem Montagesockel, der Montageklemme, den Unterlegscheiben, Schrauben und Muttern an einen festen Mast. Nachfolgend in dieser Reihenfolge 1a, 1b, 1c:

1a. Stecken Sie die Kunststoffstange in das Loch des Montagesockels und befestigen Sie ihn mit der Schraube und der Mutter.

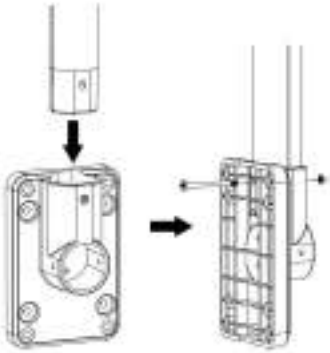

1b. Bringen Sie 2 Gummibeläge an der Montageklemme an.

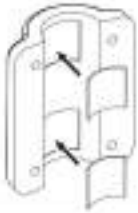

1c. Befestigen Sie den Montagesockel und die Klemme zusammen mit 4 langen Schrauben und Muttern an einen festen Mast.

Machine Translated by Google

2. Bringen Sie 4 Gummibeläge an den Innenseiten des Montagesockels und der Klemme des Sensors an und befestigen Sie sie locker.

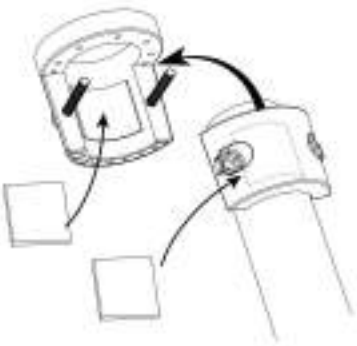

3. Setzen Sie den Sensor auf die Montagestange auf und richten Sie ihn nach Norden aus, bevor Sie die Schrauben anziehen.

3.1.6 AUSRICHTUNG

Installieren Sie den 7-in-1 Multisensor an einem frei zugänglichen Ort ohne Hindernisse über und um den Sensor herum, um eine genaue Regen- und Windmessung zu ermöglichen. Suchen Sie die Nordmarkierung (N) auf der Oberseite des Multisensors. Richten Sie die Markierung nach der endgültigen Installation mit einem Kompass oder GPS auf Norden aus.

Verwenden Sie die Balance-Anzeige (Wasserwaage) auf dem Multisensor, um sicherzustellen, dass der Multisensor vollständig waagerecht ist, um eine korrekte Messung durch Regenmesser, UV- und Lichtintensitätssensor zu gewährleisten.

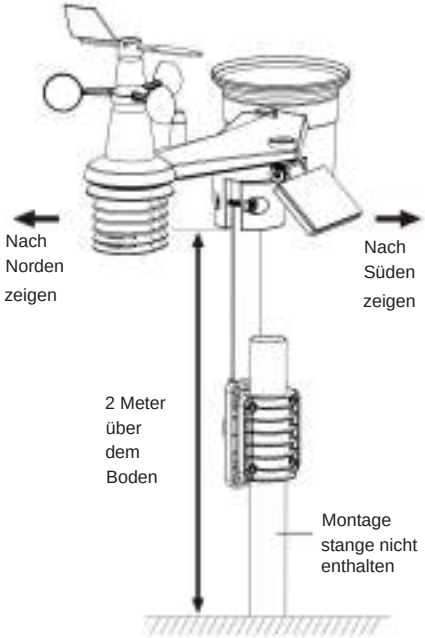

Machine Translated by Google

3.2 THERMO-/HYGRO-FUNKSENSOR

1. LED für den Übertragungsstatus
2. Wandhalterung
3. Kanalschiebeschalter
4. Zurücksetzen
5. Batteriefach

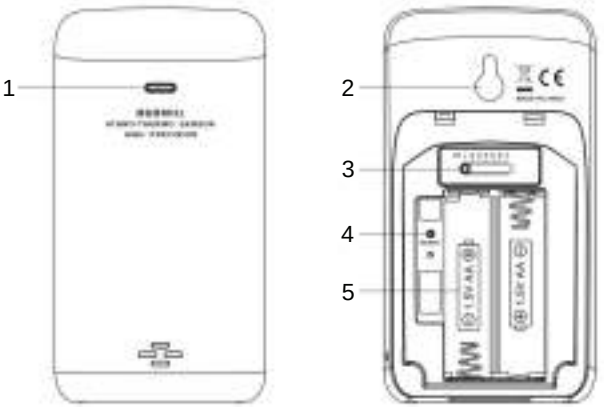

3.2.1 DRAHTLOSEN THERMO-HYGROMETER-SENSOR INSTALLIEREN

1. Entfernen Sie die Batteriefachabdeckung des Sensors.
2. Stellen Sie mit dem Kanalschiebeschalter die Kanalnummer für den Sensor ein (z. B. Kanal 1)
3. Legen Sie 2 x Batterien der Größe AA entsprechend den Polaritätsangaben auf dem Batteriefach ein und schließen Sie das Batteriefach wieder.
4. Der Sensor befindet sich im Synchronisationsmodus und kann innerhalb der nächsten Minuten an der Basisstation angemeldet werden. Die Übertragungsstatus-LED beginnt jede Minute an 1 mal zu blinken.

HINWEIS:

- Wenn die Batterien eingelegt (oder ausgetauscht) werden, befindet sich der Sensor im Synchronisationsmodus und kann innerhalb der nächsten 5 Minuten an der Basisstation registriert werden.
- Wenn Sie den Sensorkanal neu zuordnen müssen, schieben Sie den Kanalschiebeschalter auf die neue Kanalposition. Damit die neue Kanalnummer wirksam wird, drücken Sie die Taste [RESET] am Sensor.
- Um zu vermeiden, dass die Kopplung von Sensor/en und Basisstation während der Einrichtung einer neuen Basisstation fehlschlägt, schalten Sie bitte zuerst den/die Sensor/en ein und drücken Sie dann die Taste **[RESET]** am Hauptgerät (bei den Sensoren nicht erforderlich).

3.2.2 PLATZIERUNG DES SENSORS

Wenn Sie den Thermo-Hygrometer-Sensor im Außenbereich montieren, empfiehlt es sich, den Sensor an einem schattigen Ort, fern von direkter Sonneneinstrahlung und Wärmequellen und in einer Höhe auf oder über dem Display der Basisstation anzubringen.

Platzieren Sie eine Schraube an der Wand, an der Sie den Sensor aufhängen möchten. Hängen Sie den Sensor mit Hilfe des Wandhalters an die Schraube an. Sie können den Sensor auch alleine auf einen Tisch stellen.

Machine Translated by Google

3.3 OPTIONALER SENSOR

Die Wetterstation arbeitet mit den folgenden optionalen Sensoren zusammen:

MODELL	7009999	7009972	7009973
KANALNUMMER	1-7		
BESCHREIBUNG	Hochpräziser Thermo Hygrometer-Sensor	Bodenfeuchte- und Temperatursensor	Pool-Sensor
BILD		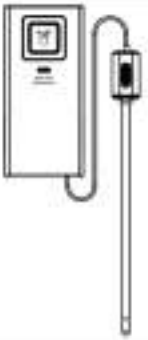	

3.4 EMPFEHLUNG FÜR BESTE DRAHTLOSE KOMMUNIKATION

Eine effektive drahtlose Kommunikation ist anfällig für Störgeräusche in der Umgebung sowie für die Entfernung und Barrieren zwischen dem Sensor-Transmitter und der Basisstation.

1. Elektromagnetische Störungen (EMI) - diese können von Maschinen, Geräten, Beleuchtung, Dimmern und Computern usw. erzeugt werden. Halten Sie also bitte Ihre Basisstation 1 bis 2 Meter von diesen Gegenständen entfernt.

2. Hochfrequenzstörungen (RFI) - wenn Sie andere Geräte haben, die auf 868 / 915 / 917 MHz arbeiten, kann die Kommunikation unterbrochen werden. Bitte verlegen Sie Ihren Sensor oder Ihre Basisstation, um das Problem der Signalunterbrechung zu vermeiden.
3. Entfernung. Mit erhöhter Entfernung tritt ganz natürlich auch Leistungsverlust ein. Dieses Gerät ist für eine Sichtverbindung von bis zu 100 m (in störungsfreier Umgebung und ohne Barrieren) ausgelegt. In der Regel erhalten Sie jedoch bei einer realen Installation eine maximale Reichweite von 30 m, die auch das Passieren von Hindernissen einschließt.
4. Hürden. Funksignale werden durch Metallbarrieren wie Aluminiumverkleidungen blockiert. Richten Sie den Multisensor und die Basisstation so aus, dass sie sich in einer freien Sichtlinie durch das Fenster befinden, wenn Sie eine Metallverkleidung haben.

Die folgende Tabelle zeigt eine typische Verringerung der Signalstärke bei jedem Durchgang des Signals durch diese Baumaterialien

MATERIAL:	**REDUZIERUNG DER SIGNALSTÄRKE**
Glas (unbehandelt)	10 ~ 20 %
Holz	10 ~ 30 %
Gipskarton / Trockenbau	20 ~ 40 %
Ziegelstein	30 ~ 50 %
Isolierung aus Folie	60 ~ 70 %
Betonwand	80 ~ 90 %
Aluminium Verkleidung	100%
Metallwand	100%

Bemerkungen: RF-Signalreduzierung als Referenz.

Machine Translated by Google

3.5 BASISSTATION

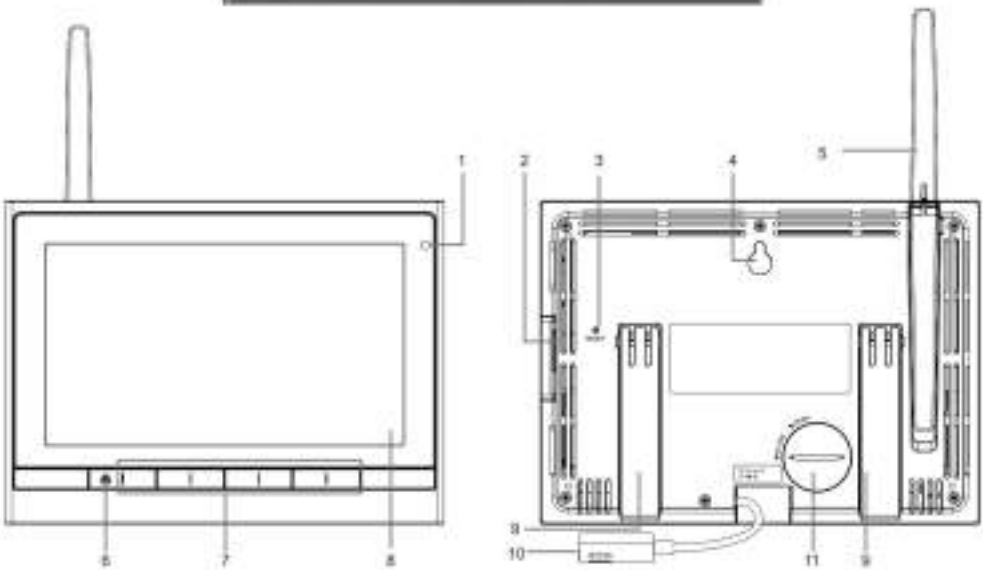

1. Umgebungslicht-Detektor 2. USB-Anschluss 3. **[RESET]** -Taste 4. Wandhalterung
5. Antenne 6. Geschmack **[HOME]**
7. Funktionstaste
8. Bildschirm
9. Standfuß
10. Stromanschlussbuchse
11. Batteriefachabdeckung

BACKUP-BATTERIE INSTALLIEREN UND EINSCHALTEN

1. Installieren Sie die CR2032-Backup-Batterie 2.

Nutzen Sie den mitgelieferten Adapter, um die Basisstation über die Stromanschlussbuchse an das Stromnetz anzuschließen.

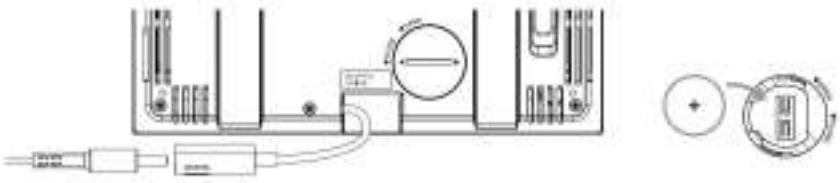

Machine Translated by Google

HINWEIS:

- Wenn nach dem Anschluss des Netzteils nichts auf dem LCD angezeigt wird, die **[RESET]-**Taste mit einem spitzen Gegenstand drücken.
- Mittels Backup-Batterie können Uhrzeit und Datum gesichert werden.
- Bitte entfernen Sie die Backup-Batterie immer, wenn das Gerät eine Zeit lang nicht benutzt wird. Bitte beachten Sie, dass bestimmte Einstellungen, wie z. B. die Uhr, die Benachrichtigungseinstellungen und die Aufzeichnungen im Speicher des Geräts, auch bei Nichtbenutzung des Geräts die Backup-Batterie belasten.

3. Klappen Sie die Antenne auf der Rückseite aus

3.5.1 BASISSTATION EINRICHTEN

Wenn Sie die Basisstation zum ersten Mal einrichten, müssen Sie eine Grundauswahl treffen

1. Wählen Sie die Anzeigesprache (Standard ist Englisch) mit und drücken Sie dann um mit dem nächsten Schritt fortzufahren

2. Wählen Sie Ihre Region mit und drücken Sie dann zum , eins anfänglichen Startbildschirm zurückzukehren,

HINWEIS

Die Region definiert das Zeit-/ Datumsanzeigeformat und die Anzeigeeinheit der Basisstation, was ein Einrichtungsvorgang in einem Schritt ist.

3. Platzieren Sie den Multisensor und den Thermo-Hygrometer-Sensor in einem Abstand von 2-3 Metern von der Basisstation und warten Sie, bis sie sich mit der Basisstation synchronisiert haben.

Machine Translated by Google

4. FUNKTIONEN UND BEDIENUNG DER BASISSTATION

4.1 STARTBILDSCHIRM

Sobald die Basisstation mit dem 7-in-1-Multisensor und dem Thermo-Hygrometer-Sensor gekoppelt ist, werden alle Wetterinformationen auf dem Bildschirm angezeigt, wie unten dargestellt:

4.2 BILDSCHIRM-TASTEN

Wenn der Startbildschirm angezeigt wird, können Sie **[HOME]** oder eine andere Taste auf der Vorderseite drücken, um die Tastenfunktionssymbole wie unten dargestellt anzuzeigen.

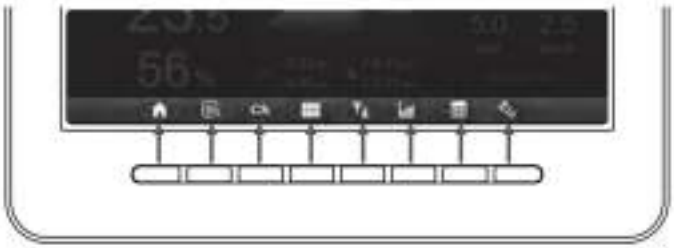

SYMBOL	BESCHREIBUNG
	Home-Taste Drücken Sie diese Taste jederzeit, um zum Startbildschirm zurückzukehren.
	Erweitern-Taste Drücken Sie diese Taste, um den Detailbildschirm anzuzeigen.
Ch	**Kanal-Taste** Drücken Sie diese Taste, um zwischen Innenraum- und Kanalmesswerten umzuschalten.
	Übersichtstaste Drücken Sie diese Taste, um am Bildschirm Innen / Außen und die Kanalübersicht anzuzeigen.
	Max / Min Datensatz-Taste Drücken Sie diese Taste, um den Bildschirm mit den Max/Min-Datensätzen anzuzeigen.
	History-Taste **Drücken Sie diese Taste, um den Bildschirm für die Verlaufsdaten anzuzeigen.**
	Aufzeichnungstaste für Datensätze Drücken Sie diese Taste, um den Bildschirm für die Aufzeichnungen anzuzeigen.
	Einstellungstaste Drücken Sie diese Taste, um den Einstellungsbildschirm anzuzeigen.

WEITERE FUNKTIONSTASTEN ZUR EINSTELLUNG

SYMBOL	BESCHREIBUNG
	Hoch-Taste Drücken Sie diese Taste, um die obere Zeile oder den oberen Punkt auszuwählen.

Machine Translated by Google

SYMBOL	BESCHREIBUNG
	Runter-Taste Drücken Sie diese Taste, um die untere Zeile oder den unteren Punkt auszuwählen.
	Links-Taste Drücken Sie diese Taste, um eine Spalte oder ein Element auf der linken Seite auszuwählen.
	Rechts-Taste Drücken Sie diese Taste, um eine Spalte oder ein Element auf der rechten Seite auszuwählen.
	+ Geschmack Drücken Sie diese Taste, um den Wert zu erhöhen oder zu einer anderen Option zu wechseln
	- Schmecken Drücken Sie diese Taste, um den Wert zu verringern oder zu einer anderen Option zu wechseln
	Bestätigen-Taste Drücken Sie diese Taste, um die Aktion zu bestätigen
	Suchen-Taste Drücken Sie diese Taste, um das Suchfeld in der Datensatztabelle zu öffnen
	Löschen-Taste Drücken Sie diese Taste, um den ausgewählten Datensatz zu löschen

⚠ **HINWEIS:**
Der Anzeigebildschirm ist KEIN Touchscreen, drücken Sie nicht auf den Bildschirm.

4.3 BILDSCHIRMANZEIGEN

4.3.1 STARTBILDSCHIRM

1. Windrichtung 2. Signalstärkesymbol des 7-in-1-Sensors 3. Außentemperatur 4. Außenluftfeuchtigkeit 5. Windgeschwindigkeit 6. Innenraum- oder [Kanal]-Temperatur 7. Innenraum oder [Kanal]-Luftfeuchtigkeit 8. Gefühlte Temperatur (Feels like) 9. Baro-Druck, UVI und Lichtintensität 10. Windgeschwindigkeitslevel
11. Niederschlagsmenge und Regenrate 12. Wettervorhersage & Mondphase 13. Datum 14. Mondphase 15. Sonnenaufgang/Sonnenuntergang 16. Zeit 17. Zeit für Mondaufgang/Monduntergang 18. WI-FI-Verbindung und Zeitsynchronisationsanzeige

Machine Translated by Google

4.3.2 DETAILS BILDSCHIRM

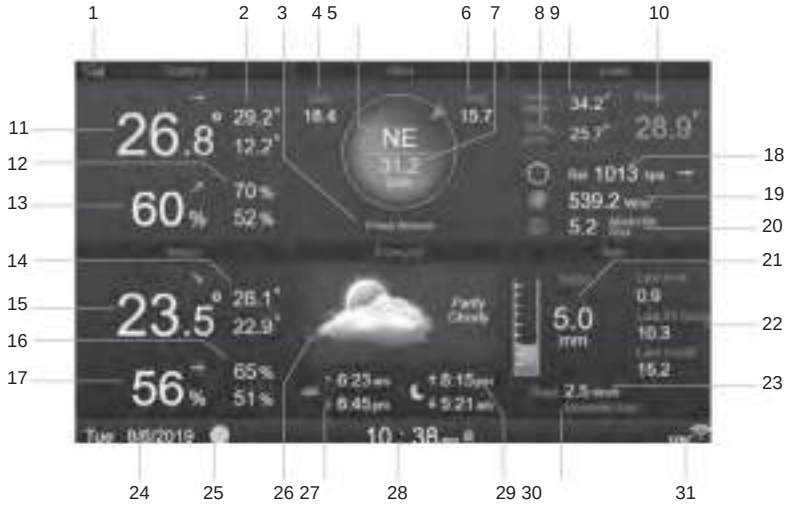

1. Signalstärkesymbol des 7-in-1-Sensors
2. Außentemperatur Max/Min
3. Windgeschwindigkeitslevel
4. Windböe
5. Windrichtung
6. 10 Minuten durchschnittliche Windgeschwindigkeit
7. Aktuelle Windgeschwindigkeit
8. Taupunkt
9. Wortverzeichnis / Windchill
10. Gefühlte Temperatur (Feels like)
11. Innentemperatur
12. Außenluftfeuchtigkeit Max/Min
13. Innenluftfeuchtigkeit
14. Innen- oder Außen (CH) Max/Min-Temperatur
15. Innen- oder Außen (CH) Temperatur
16. Innen- oder Außen (CH) Max/Min Luftfeuchtigkeit
17. Innen- oder Außen (CH) Luftfeuchtigkeit
18. Baro-Druck
19. Lichtintensität
20. UV-Index und Belastungsniveau
21. Heutige Niederschlagsmenge
22. Niederschlag der letzten Stunde, der letzten 24 Stunden und des letzten Monats
23. Regenrate
24. Datum
25. Mondphase
26. Wettervorhersage
27. Sonnenaufgang/Sonnenuntergang
28. Aktuelle Uhrzeit
29. Zeit für Mondaufgang/Monduntergang
30. Pegel der Regenrate
31. WI-FI-Verbindung und Zeitsynchronisationsanzeige

Machine Translated by Google

4.3.3 ÜBERSICHTSBILDSCHIRM

1. Signalstärke-Symbol des Innen / Außen-Sensors
2. Innen / Außen Symbolbeschriftung
3. Signalstärke-Symbol von Kanal 1
4. Kanal 1 Symbolbeschriftung
5. Innen- / Außentemperatur
6. Innen- / Außenluftfeuchtigkeit
7. Anzeige: Kein Sensor verbunden
8. Pool-Sensor-Symbol (optionaler Sensor)
9. Wassertemperatur (optionaler Sensor)
10. Bodentemperatur (optionaler Sensor)
11. Symbol Bodensensor (optionaler Sensor)
12. Bodenfeuchte (Option Sensor)
13. Datum
14. Mondphase
15. Aktuelle Uhrzeit
16. WI-FI-Verbindung und Zeitsynchronisationsanzeige

Auf dem Bildschirm werden alle Temperatur- und Luftfeuchtigkeitsmesswerte der angeschlossenen Sensoren verschiedener Kanäle angezeigt, einschließlich der Messwerte des Multisensors; mit der Taste können Sie zwischen der Außen - und Innentemperatur in der linken oberen Ecke umschalten.

4.4 MERKMALE DER BASISSTATION

4.4.1 WETTERVORHERSAGE

Es gibt 6 verschiedene Wettervorhersagesymbole, nämlich Sonnig, Teilweise bewölkt, Bewölkt, Regnerisch, Stürmisch, Verschneit.
Basierend auf der Änderungsrate des atmosphärischen Drucks sagt die Wetterstation die Wetterbedingungen der kommenden 12-24 Stunden in einem Radius von 30-50 km (19-31 Meilen) voraus

Sonnig	teilweise bewölkt	bewölkt	Regen	Regen/Sturm	Schnee

HINWEIS:

- Die Wettervorhersage auf der Basis von Luftdruckänderungen ist etwa 60 bis 75 % genau. Bitte informieren Sie sich über Wetterprogramme für eine professionelle Wettervorhersage.
- Die Wettervorhersage spiegelt die Wetterlage für die nächsten 12~24 Stunden, spiegelt aber nicht unbedingt die gegenwärtige Lage wieder.
- Die Wettervorhersage für **SCHNEE** basiert nicht auf dem atmosphärischen Druck, sondern auf der Temperatur des gegenwärtigen Kanals. Sinkt die Außentemperatur auf unter -3° C (26° F), wird der Wettersymbol für **SCHNEE** auf dem Display angezeigt.

Machine Translated by Google

4.4.2 MONDPHASE

Die Mondphase ist abhängig von Zeit, Datum und Zeitzone Die folgende Tabelle erklärt die Mondphasen-Symbole für die Nord- und Südhalbkugel.

Bitte lesen Sie den Abschnitt **AUSRICHTEN DES 7-IN-1-SENSORS NACH SÜDEN,** wie Sie die Einstellungen für die südliche Hemisphäre vornehmen.

Nördliche Hemisphäre	Mondphase	Südliche Hemisphäre
	Neumond	
	Zunehmender Sichelmond	
	Erstes Viertel	
	Zunehmender Welt	
	Vollmond	
	Zunehmender Welt	
	Drittes Viertel	
	Zunehmender Sichelmond	

4.4.3 TRENDINDIKATOR

Die Trendanzeige zeigt den Trendwechsel für die nächsten Minuten an. Diese Symbole werden im Bereich Temperatur, Luftfeuchtigkeit und Luftdruck während des Detailbildschirms angezeigt.

steigend	beständig	sinkend

4.4.4 DRAHTLOSER SIGNALEMPFANG

Die Antenne zeigt die Empfangsqualität des Funksignals vom Sensor an.

Kein Sensor	Signalsuche	Starkes Signal	Schwaches Signal	Signal verloren

Das Symbol zeigt 5 Balken an, wenn das Signal gut ist, und keinen Balken, wenn das Signal vollständig verloren ist. Wenn das Signal schwach ist oder verloren geht, stellen Sie die Basisstation oder den Multisensor für einen besseren Signalempfang woanders auf. Bitte beachten Sie den Abschnitt 3.6.

4.4.5 STATUS DER W-LAN VERBINDUNG

W-LAN wird getrennt	W-LAN verbunden	W-LAN verbunden mit Sync

Machine Translated by Google

4.4.6 GEFÜHLTE TEMPERATUR UND INDEX

GEFÜHLTE TEMPERATUR (FEELS LIKE)

Die gefühlte Temperatur beschreibt, wie sich die Außentemperatur anfühlen wird. Es handelt sich um eine kollektive Mischung aus dem Windkühl-Faktor (18°C oder niedriger) und dem Hitzeindex (26°C oder höher). Bei Temperaturen im Bereich zwischen 18,1°C und 25,9°C, wo sowohl Wind als auch Luftfeuchtigkeit die Temperatur weniger stark beeinflussen, zeigt das Gerät die tatsächlich gemessene Außentemperatur als Feels Like Temperature an.

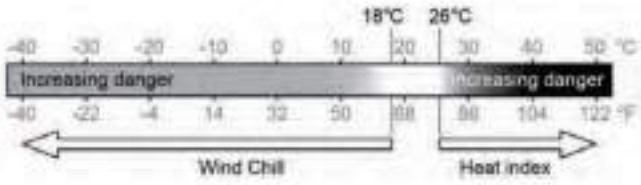

HITZE-INDEX (HEAT INDEX)

Der Hitze-Index wird durch die Temperatur- und Luftfeuchtigkeitsdaten des 7-in-1 Multisensors bestimmt, wenn die Temperatur zwischen 26°C und 50°C liegt.

Hitzeindex-Bereich	Warnung	Erklärung
27° C bis 32° C (80° F bis 90° F)	Vorsicht	Möglichkeit einer Hitzekollaps
33° C bis 40° C (91° F bis 105° F)	Besondere Vorsicht	Möglichkeit einer Hitze-Dehydrierung
41 °C bis 54 °C (106 °F bis 129 °F)	Gefahr	Hitzekollaps wahrscheinlich
ÿ 55° C (ÿ 130° F)	Extreme Gefahr	Hohes Risiko von Dehydrierung/ Sonnenstich

WINDKÜHLE

Eine Kombination der Temperatur- und Windgeschwindigkeitsdaten des 7-in-1 Funksensors bestimmt den aktuellen Windkühlfaktor. Die Windkühle-Zahlen sind immer niedriger als die Lufttemperatur für Windwerte, bei denen die angewandte Formel gültig ist (d.h. aufgrund der Beschränkung der Formel kann eine tatsächliche Lufttemperatur von mehr als 10°C bei einer Windgeschwindigkeit unter 9km/h zu einer fehlerhaften Windchill-Anzeige führen).

TAUPUNKT (DEWPOINT)

- Der Taupunkt ist die Temperatur, unter der Wasserdampf in der Luft bei konstantem Luftdruck mit der gleichen Geschwindigkeit in flüssiges Wasser kondensiert mit der er verdampft. Das kondensierte Wasser wird als Tau bezeichnet, wenn es sich auf einer festen Oberfläche bildet.
- Die Taupunkt-Temperatur wird durch die Temperatur- und Luftfeuchtigkeitsdaten vom 7-in-1 Multisensor bestimmt.

4.4.7 REGEN-ANZEIGE

Die Niederschlagsmenge wird in der Regel als Tagessumme und Regenrate (geschätzte Niederschlagsmenge pro Stunde) angegeben.

4.4.7.1 DEFINITION

Die Regenrate ist definiert als die in den letzten 10 Minuten gemessene Niederschlagsmenge, multipliziert mit sechs. Dies wird auch als momentane Regenmenge pro Stunde bezeichnet.
Die **Daily Rainfall** (tägliche Niederschlagsmenge) ist definiert als Niederschlag seit Mitternacht (Beginn eines neuen Tages).
Die **Weekly Rainfall** (wöchentliche Niederschlagsmenge) ist definiert als Niederschlag zwischen Sonntag und Samstag.

Die **Monthly Rainfall** (monatliche Niederschlagsmenge) ist definiert als die Summe des Kalendermonats vom ersten bis zum letzten Tag des Monats.
Total Rain (Gesamtregen) ist definiert als die gemessene Regenmenge seit dem Einschalten oder Zurücksetzen der Station.

Machine Translated by Google

4.4.7.2 NIEDERSCHLAGSMENGE ZURÜCKSETZEN

Während der Installation des 7-in-1-Multisensors können fehlerhafte Messwerte auftreten. Sobald die Installation abgeschlossen ist und korrekt funktioniert, ist es ratsam, alle Daten zu löschen und neu zu beginnen. Bitte lesen Sie 4.9.8.1 ALLE DATEN LÖSCHEN.

4.4.8 BAROMETRISCHER DRUCK

Der atmosphärische Druck ist der Druck an jedem Ort der Erde, der durch das Gewicht der darüber befindlichen Luftsäule verursacht wird. Ein atmosphärischer Druck bezieht sich auf den durchschnittlichen Druck und nimmt mit zunehmender Höhe allmählich ab. Meteorologen verwenden Barometer, um den Luftdruck zu messen. Da der absolute atmosphärische Druck mit der Höhe abnimmt, korrigieren Meteorologen den Druck relativ zu den Bedingungen auf Meereshöhe. Daher kann Ihr ABS-Druck in einer Höhe von 300 m 1000 hPa anzeigen, der REL-Druck beträgt jedoch 1013 hPa (bei klarem Wetter).

Um den genauen REL-Druck für Ihr Gebiet zu erhalten, konsultieren Sie Ihr lokales offizielles Observatorium oder überprüfen Sie eine Wetter-Website im Internet für Echtzeit-Barometerbedingungen und stellen Sie dann den relativen Druck in der KALIBRIERUNGSEINSTELLUNG ein (Abschnitt 4.9.7).

4.4.9 WINDGESCHWINDIGKEIT UND -RICHTUNG

Der Windbereich zeigt die Windgeschwindigkeit (Böen oder Durchschnitt), die aktuelle Windrichtung, die vorherrschenden Windrichtungen (über die letzten 5 Minuten) und die Windgeschwindigkeitsebene in der Kompass-Hintergrundfarbe an.

Die Windgeschwindigkeit ist definiert als die durchschnittliche Windgeschwindigkeit, die im aktualisierten Zeitraum von 12 Sekunden gemessen wurde.
Durchschnittlicher Wind (im Detailbildschirm 4.3.2) ist der Durchschnitt von 10 Minuten Windgeschwindigkeitsaufzeichnung.
Windböe ist definiert als die Spitzenwindgeschwindigkeit, die im Aktualisierungszeitraum von 12 Sekunden gemessen wird.

Die Beaufort-Skala ist eine internationale Skala für Windgeschwindigkeiten von 0 (ruhig) bis 12 (Hurrikan Stärke) Die Beaufort-Skala ist wie folgt definiert:

Beaufort Skala	Beschreibung Windgeschwindigkeit		Landbedingung
0	ruhig	< 1 Meilen pro Stunde < 1 Knoten < 0,3 m/s	ruhig ruhig, Rauch steigt senkrecht auf
1	leichte Luftbewegung	1,1 ~ 5 km/h 1 ~ 3 Meilen pro Stunde 1 ~ 3 Knoten 0,3 ~ 1,5 m/s	Die Rauchdrift zeigt die Windrichtung an. Blätter und Windfahnen sind stationär.
2	schwache Brise	6 ~ 11 km/h 4 bis 7 Meilen pro Stunde 4 ~ 6 Knoten 1,6 ~ 3,3 m/s	Luftzug auf der Haut. Blätter rascheln. Windfahnen beginnen sich zu bewegen.
3	sanfte Brise	12 ~19 km/h 8 bis 12 Meilen pro Stunde 7 ~ 10 Knoten 3,4 ~ 5,4 m/s	Blätter und kleine Zweige ständig in Bewegung, leichte Fahnen ausgefahren.
4	Mäßige Brise	20 ~ 28 km/h 13 bis 17 Meilen pro Stunde 11 ~ 16 Knoten 5,5 ~ 7,9 m/s	Staub und loses Papier werden angehoben, kleine Äste bewegen sich.
5	Frische Brise	29 ~ 38 km/h 18 bis 24 Meilen pro Stunde 17 ~ 21 Knoten 8,0 ~ 10,7 m/s	Äste mittlerer Größe bewegen sich. Kleinere belaubte Bäume beginnen zu schwanken.

Machine Translated by Google

Beaufort Skala	Beschreibung Windgeschwindigkeit		Landbedingung
6	starke Brise	h 25 bis 30 Meilen pro Stunde 22 ~ 27 Knoten 10,8 ~ 13,8 m/s	Größere Äste in Bewegung. Pfeifen in Oberleitungen. Die Verwendung eines Regenschirms wird schwieriger. Leere Plastikbehälter kippen um.
7	Starker Wind	50–61 km/h 28 ~ 33 Knoten 13,9 ~17,1 m/s	Ganze Bäume in Bewegung. Es bedurfte einer Anstrengung, um gegen den Wind zu gehen.
8	Die Energie	62 ~ 74 km/h 39 bis 46 Meilen pro Stunde 34 ~ 40 Knoten 17,2 ~ 20,7 m/s	Einige Bauzmzweige brechen. Autos fahren auf der Straße. Der Fortschritt zu Fuß wird ernsthaft behindert
9	starker Orkan	75 ~ 88 km/h 47 ~ 54 Meilen pro Stunde 41 ~ 47 Knoten 20,8 ~ 24,4 m/s	Einige Baumäste brechen ab und einige kleinere Bäume knicken um. Baustellen-/ vorübergehende Schilder und Barrikaden stürzen um.
10	Sturm	89 ~ 102 km/h 55 bis 63 Meilen pro Stunde 48 ~ 55 Knoten 24,5 ~ 28,4 m/s	Bäume werden abgebrochen oder entwurzelt, strukturelle Schäden sind wahrscheinlich.
11	heftiger Sturm	103 ~ 117 km/h 64 bis 73 Meilen pro Stunde 56 ~ 63 Knoten 28,5 ~ 32,6 m/s	Weitgreifende Vegetations- und Bauschäden wahrscheinlich
12	Hurrikan-Stärke	ÿ 118 km/h ÿ 74 mph ÿ 64 Knoten ÿ 32,7 m/s	Weitgreifende Vegetations- und Bauschäden Trümmer und ungesicherte Gegenstände werden herumgeschleudert.

4.4.9.1 WINDGESCHWINDIGKEITSLEVEL

Die Windgeschwindigkeitsstufe basiert auf der Beaufort-Skala als Tabelle unterhalb des Kompasses. Die Hintergrundfarbe des Kompasses ändert sich je nach Windgeschwindigkeitsstufe.

Beaufort	0 ~ 2	3 ~ 4	5 ~ 6	7 ~ 8	9 ~ 10	11 ~ 12
Geschwindigkeit	1 km/h 12 ~ 28 km/h	29 ~ 49km/h	50 ~ 74 km/h	75 ~ 102	km/h	ÿ 103 km/h
Farbe des Zirkel	Blau	Grün	Grün/Gelb	Gelb	Orange	Verrotten

Machine Translated by Google

4.4.10 UV-INDEX & LICHTINTENSITÄT

Die Basisstation zeigt Lichtintensität und UV-Index an.

Die US EPA definiert den UVI wie folgt:

UVI Einstufung		Kommentar
0-2	niedrig	Ein UV-Index von 0 bis 2 bedeutet für den Durchschnittsmenschen eine geringe Gefahr durch die UV-Strahlen der Sonne
3-5	Medium	Ein UV-Index von 3 bis 5 bedeutet ein mäßiges Risiko für Schäden durch ungeschützte Sonneneinstrahlung
6-7	Hoch	Ein UV-Index von 6 bis 7 bedeutet ein hohes Risiko für Schäden durch ungeschützte Sonneneinstrahlung. Schutz gegen Haut- und Augenschäden ist erforderlich.
8-10	Sehr hoch	Ein UV-Index von 8 bis 10 bedeutet ein sehr hohes Risiko für Schäden durch ungeschützte Sonneneinstrahlung. Treffen Sie besondere Vorsichtsmaßnahmen, denn ungeschützte Haut und Augen werden geschädigt und können schnell zu Verbrennungen führen.
11-16	Extrem	Ein UV-Index von 11 oder mehr bedeutet ein extremes Risiko für Schäden durch ungeschützte Sonneneinstrahlung. Treffen Sie alle Vorsichtsmaßnahmen, da ungeschützte Haut und Augen in Minutenschnelle zu Verbrennungen führen können.

4.4.11 SONNENAUFGANG SONNENUNTERGANG / MONDAUFGANG MONDUNTERGANG

Die Basisstation berechnet die Sonnenaufgangs-, Sonnenuntergangs-, Mondaufgangs- und Monduntergangszeiten Ihres Standorts, basierend auf der von Ihnen eingegebenen Zeitzone, dem Längen- und Breitengrad. Wenn das Feld Sommerzeit auf AUTO eingestellt ist, werden diese Zeiten während der Sommerzeit automatisch um eine Stunde nach vorne verschoben.

4.5 DURCHLAUFMODUS FÜR OPTIONALE SENSOREN (KANÄLE)

Sie können der Wetterstation bis zu 7 zusätzliche Thermo-Hygrometer-Sensoren oder Sensoren ähnlichen Typs hinzufügen. (Bitte beachten Sie Abschnitt 3.3 Optionale Sensoren)

Drücken Sie im Startbildschirm oder im erweiterten Bildschirm die Taste CH, eins zwischen Innenraum und den Kanälen 1-7 zu wechseln. Um alle Kanäle alle 5 Sekunden zu durchlaufen, halten Sie die Taste 2 Sekunden lang gedrückt, bis das Symbol auf dem Display erscheint.

Machine Translated by Google

4.6 MAXIMALE / MINIMALE DATENSÄTZE

In diesem Bereich werden die Max/Min-Datensätze mit Zeitstempel angezeigt.

1. Drücken Sie die **[HOME]** Taste, während eines anderen Modus, um die Symbole der Tastenfunktionen anzuzeigen.
2. Drücken Sie die Taste , um den Bildschirm **MAX / MIN RECORDS** anzuzeigen.
3. In diesem Bildschirm können Sie die Taste oder drücken, um die Innen-, Außen- und Kanalaufzeichnungen (CH) anzuzeigen.

HINWEIS:

Wenn Sie die Aufzeichnungsmethode auf akkumuliert ändern möchten, lesen Sie bitte Abschnitt 4.9.3 Anzeigeeinstellung für weitere Informationen.

So löschen Sie die ausgewählten Max-/Min-Datensätze

1. Drücken Sie die Taste oder um die Datensätze auszuwählen.
2. Drücken und halten Sie die Taste für 2 Sekunden.

4.7 HISTORIE-DIAGRAMM

In diesem Bereich können Sie alle Historie-Verlaufsgrafiken anzeigen.

1. Drücken Sie die **[HOME]** Taste, während eines anderen Modus, um die Symbole der Tastenfunktionen anzuzeigen.
2. Drücken Sie die Taste , um in den **HISTORIE-VERLAUFSMODUS zu gelangen.**
3. Drücken Sie die Taste oder , um die Datenquelle in der Liste auszuwählen.
4. Drücken Sie die Taste , um das **DIAGRAMM DER VERGANGENEN 24 STUNDEN** anzuzeigen.

5. Wenn das Diagramm angezeigt wird, drücken Sie die Taste oder , um ein anderes Datendiagramm anzuzeigen
6. Drücken Sie die Taste und kehren Sie zum Bildschirm **HISTORIE-DIAGRAMM** zurück.

Machine Translated by Google

HINWEIS: Beim Ausschalten werden alle Diagramme zurückgesetzt.

4.8 DATENPROTOKOLL-BILDSCHIRM

Stecken Sie den USB-kompatiblen USB-Stick (nicht im Lieferumfang enthalten) in die USB-Buchse, um die Aufzeichnung der Wetterdaten zu starten.

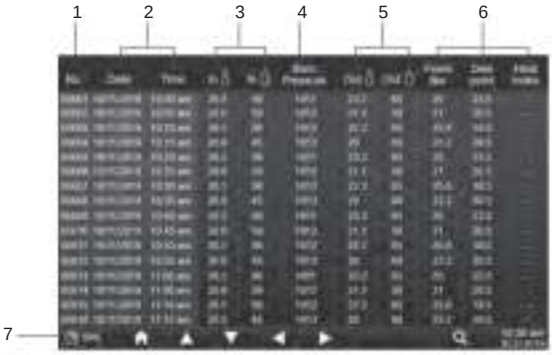

1. Zeilennummer
2. Uhrzeit und Datum der Aufzeichnung
3. Außentemperatur und Luftfeuchtigkeit
4. Barometrischer Druck
5. Außentemperatur und Luftfeuchtigkeit
6. Temperatur-Index
7. Prozentsatz des verbrauchten Datenspeichers

1. Drücken Sie die **[HOME]** Taste, während eines anderen Modus, um die Symbole der Tastenfunktionen anzuzeigen.
2. Drücken Sie die Taste , um den Bildschirm **"Datenprotokoll" anzuzeigen.**

4.8.1 BEDIENUNG DES DATENPROTOKOLL-BILDSCHIRMS

- Verwenden Sie die Taste , , , oder , eins die Daten in verschiedenen Zeilen und Spalten zu durchsuchen.
- Drücken Sie diese Taste , um den Bildschirm für die **Datensuche anzuzeigen.**

HINWEIS: Der Datenprotokoll-Bildschirm kann nur die Daten der aktuellen Aufzeichnungsprotokolldatei anzeigen. Wenn Sie die älteren Dateien auf dem USB Flash-Laufwerk anzeigen möchten, müssen Sie einen PC verwenden, um sie mit Hilfe von Excel oder einem anderen CSV-Dateibetrachter anzuzeigen.

4.8.2 DATENZEILE DURCHSUCHEN

1. Geben Sie im Bildschirm für die **Datensuche** mit der Taste , , , oder die Nummer der Zeile ein.
2. Wenn Sie fertig sind, drücken Sie die Taste um , Ja auszuwählen.
3. Drücken Sie die Taste , um zu dieser Zeile zu wechseln.

Machine Translated by Google

4.9 EINSTELLUNGSMENÜ

1. Einstellung von Uhrzeit und Datum
2. Weckzeiteinstellung
3. Einstellung des Bildschirms
4. Geräteeinstellung
5. Einstellung des Sensors
6. Alarmeinstellung
7. Einstellung der Kalibrierung
8. Andere Einstellungen
9. Einstellung des Datenprotokolls

Alle Basis-Einstellungen und Systeminformationen befinden sich im Einstellungsmenü. Drücken Sie die Taste / um die Unterpunkte des Auszuwählen, und dann die Taste ▶, um den Abschnitt auszuwählen und fortfahren.

4.9.1 EINSTELLUNG VON UHRZEIT UND DATUM

Drücken Sie in diesem Bereich die Taste / ▲ ▼, um die Unterpunkte auszuwählen.

# Unterpunkt	Betrieb
Internet Zeitsynchronisation	Drücken Sie + / − zum Einschalten oder Ausschalten
b Zeitformat	Drücken Sie + / − , um das Format 12 oder 24 zu wählen
c Eingestellte Zeit	Wenn die Zeitsynchronisation ausgeschaltet ist, drücken Sie / um zwischen Stunde oder Minute zu wählen, und drücken Sie um den Wert einzustellen + / − ,
d Datumsformat	Drücken Sie + / − , um das Format M / D oder D / M zu wählen
e Datum einstellen	Wenn die Zeitsynchronisation ausgeschaltet ist, drücken Sie den ◀ / ▶ , eins Monat oder das Datum auszuwählen, und drücken Sie Wert + / − , um den anzupassen.
f Jahr einstellen	Wenn die Zeitsynchronisation ausgeschaltet ist, drücken Sie den + / − , eins Wert anzupassen.
g Sommerzeit (DST)	Drücken Sie / um die Sommerzeit auszuschalten oder auf Automatisch zu stellen.

Machine Translated by Google

# Unterpunkt	Betrieb
Zeitzone	Drücken Sie + / −, um Ihre lokale Zeitzone auszuwählen, um die korrekte Zeit zu erhalten.
i Hemisphäre	Drücken Sie + / −, um die NORD- oder SÜD-Hemisphäre für den 7-in-1-Sensorpunkt und die Mondphase auszuwählen.

4.9.2 WECKZEITEINSTELLUNG

Drücken Sie in diesem Bereich die Taste / ▲ ▼, um die Unterpunkte auszuwählen.

# Unterpunkt	Betrieb
Weckzeiteinstellung Drücken Sie	◀ / ▶, um zwischen Stunde oder Minute zu wählen, drücken Sie + / −, um den Wert einzustellen.
b Alarm-Modus	Drücken Sie + / −, um "Täglich" oder "Nur Wochentag" auszuwählen
c Alarm	Drücken Sie + / −, zum Aktivieren oder deaktivieren.
d Frostwarnung (Ice pre alert)	Drücken Sie + / −, zum Aktivieren oder deaktivieren.
e Alarm Lautstärke	Drücken Sie + / −, um die Lautstärke einzustellen
f Tasten-Lautstärke	Drücken Sie + / −, um die Tasten-Lautstärke einzustellen (Standardeinstellung ist aus)

4.9.3 EINSTELLUNG DES BILDSCHIRMS

Drücken Sie in diesem Bereich die Taste / ▲ ▼, um die Unterpunkte auszuwählen.

# Unterpunkt	Betrieb
Sprache	Drücken Sie + / −, um die Anzeigesprache zu wählen
b Hintergrundfarbe	Drücken Sie / den + −, um einen hellen oder dunklen Farbhintergrund für Anzeigemodus auszuwählen
c Nachtmodus	Drücken Sie / zum + − Aktivieren (wird ausgelöst durch den Aktivierungszeitraum), Deaktivieren (wird ausgelöst durch das Umgebungslicht im Raum) oder Automatisch

Machine Translated by Google

# Unterpunkt	Betrieb
Nachtmodus Aktivierungszeitraum	Drücken Sie / , um zwischen Stunde oder Minute zu wählen, um den drücken Sie / , Wert einzustellen.
e MAX / MIN-Aufzeichnung	Drücken Sie um den MAX / MIN-Datensatzmodus durch Akkumulieren (Acc.) oder täglich zu wählen.
f Stufe der Hintergrundbeleuchtung	Drücken Sie / um die Beleuchtungsstärke im normalen Modus einzustellen
g Stufe der Hintergrund beleuchtung(Nachtmodus)	Drücken Sie / , um die Beleuchtungsstärke im Nachtmodus einzustellen
h Kontrast	Drücken Sie / , um den Bildschirmkontrast einzustellen
Helligkeit	Drücken Sie / , um die Bildschirmhelligkeit einzustellen

4.9.4 GERÄTEEINSTELLUNG

Drücken Sie in diesem Bereich die Taste / , um die Unterpunkte auszuwählen.

# Unterpunkt	Betrieb
Temperatur	Drücken Sie / , um ÿC oder ÿF auszuwählen
b Baro-Druck	Drücken Sie / , um hPa, inHg oder mmHg auszuwählen
c Baro-Typ	Drücken Sie / , um "Relativ" oder "Absolut" auszuwählen
Abfluss	Drücken Sie / zur Auswahl von mm oder inch
e Windgeschwindigkeit	Drücken Sie f Windrichtung / zur Auswahl von m/s, km/h, Knoten oder mph
	Drücken Sie / , um 16 Richtungen oder 360ÿ zu wählen
g Leicht	Drücken Sie / , um Klux, Kfc oder W/m² zu wählen
h Hauttyp	Drücken Sie / um den Hauttyp Hell, Mittel oder Dunkel für die Belichtungsstufe auszuwählen

4.9.5 SENSORSTATUS & BEARBEITUNG

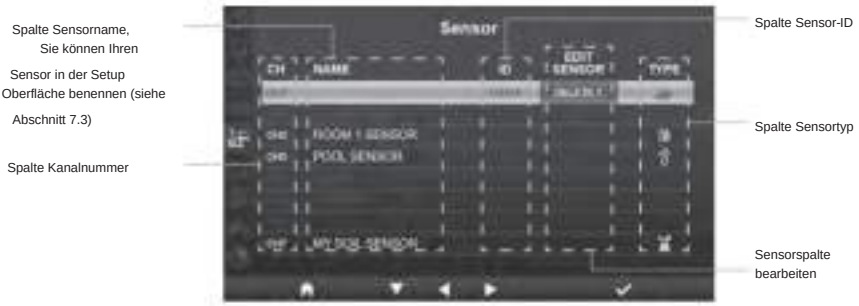

Machine Translated by Google

4.9.5.1 NEUEN SENSOR HINZUFÜGEN

1. Drücken Sie in diesem Bereich die Taste / , um den leeren Kanal auszuwählen.
2. Drücken Sie die Taste , um die Spalte "Sensor bearbeiten" auszuwählen, und es wird "Hinzufügen?" angezeigt.
3. Drücken Sie die Taste um die Suche nach dem Sensor zu starten.
4. Wählen Sie in der Zwischenzeit den Kanal im Sensor aus, schalten Sie dann den Sensor ein oder drücken Sie die Reset-Taste des Sensors, um die Kopplung zu starten.
5. Sobald die Verbindung hergestellt ist, werden das Sensorsymbol, die ID und die Signalstärke in der Kanalzeile angezeigt.

4.9.5.2 AKTUELLEN SENSOR LÖSCHEN

1. Drücken Sie in diesem Bereich die Taste / , um den angeschlossenen Sensor auszuwählen.
2. Drücken Sie die Taste , um die Spalte "Sensor bearbeiten" auszuwählen, und es wird "Löschen?" angezeigt.
3. Drücken Sie die Taste , um den Sensor zu löschen.

4.9.5.3 SENSORSTATUS PRÜFEN

1. Drücken Sie in diesem Bereich die Taste / , um den angeschlossenen Sensor auszuwählen.
2. Drücken Sie die Taste zweimal, um das Symbol für den Sensortyp auszuwählen
3. Drücken Sie die Taste erneut, um den Sensorverbindungsstatus wie unten dargestellt anzuzeigen:

4.9.6 ALARMEINSTELLUNG

Drücken Sie in diesem Bereich die Taste / , um Innen- oder Außensensor, Kanäle oder andere Einstellungen auszuwählen.

Machine Translated by Google

4.9.6.1 INNENRAUMALARM EINSTELLEN

1. Drücken Sie in der Zeile „Innenraum“ die Taste um , den Bildschirm zur Einstellung des Innenraumalarms aufzurufen.
2. Drücken Sie / , um den Wert einzustellen oder den Alarm ein- oder auszuschalten.
3. Drücken Sie / , um einen anderen Einstellwert auszuwählen.
4. Drücken Sie / , um eine andere Zeile der Einstellung auszuwählen.
5. Wenn Sie fertig sind, drücken Sie so lange, bis Sie wieder zum Alarmbildschirm gelangen, oder drücken Sie die Taste **[home],** um zum normalen Bildschirm zurückzukehren.

4.9.6.2 AUSSENALARM EINSTELLEN

1. Drücken Sie in der Zeile „Außenbereich“ die um Taste , den Bildschirm zur Einstellung des Außensensoralarms aufzurufen.
2. Drücken Sie / , um den Wert einzustellen oder den Alarm ein- oder auszuschalten.
3. Drücken Sie / , um einen anderen Einstellwert auszuwählen.
4. Drücken Sie / , um eine andere Zeile der Einstellung auszuwählen.
5. Wenn Sie fertig sind, drücken Sie so lange, bis Sie wieder zum Alarmbildschirm gelangen, oder drücken Sie die Taste **[home],** um zum normalen Bildschirm zurückzukehren.

4.9.6.3 ALARM FÜR KANAL/KANÄLE EINSTELLEN

1. Drücken Sie in den Zeilen CH 1~7 die Taste , um den Bildschirm für die Einstellung der verschiedenen Kanalalarme aufzurufen.
2. Drücken Sie / , um den Wert einzustellen oder den Alarm ein- oder auszuschalten.
3. Drücken Sie / , um einen anderen Einstellwert auszuwählen.
4. Drücken Sie / , um eine andere Zeile der Einstellung auszuwählen.
5. Wenn Sie fertig sind, drücken Sie so lange, bis Sie wieder zum Alarmbildschirm gelangen, oder drücken Sie die Taste **[home],** um zum normalen Bildschirm zurückzukehren.

4.9.6.4 ANDERE ALARMFUNKTIONEN

Unterpunkt	Bedienung / Beschreibung
Alle Alarmwerte zurücksetzen	1. Taste drücken, um den Bestätigungsbildschirm anzuzeigen 2. Drücken Sie die Taste / Nein , um Ja (zum Zurücksetzen aller Werte) oder (zum Zurückgehen) auszuwählen 3. Drücken Sie die Taste , um die Aktion zu bestätigen.

Machine Translated by Google

Unterpunkt	Bedienung / Beschreibung
Alle Alarme deaktivieren	1. Taste drücken, um den Bestätigungsbildschirm anzuzeigen 2. Drücken Sie die Taste / Nein , um Ja (zum Deaktivieren aller Werte) oder (zum Zurückgehen) auszuwählen 3. Drücken Sie die Taste , um die Aktion zu bestätigen.
Alarm Aktiviert	Drücken Sie die Taste , um die Liste der aktivierten Alarme anzuzeigen.

4.9.7 EINSTELLUNG DER KALIBRIERUNG

Drücken Sie in diesem Bereich die Taste / , um Innen- oder Außensensor, Kanäle oder andere Einstellungen auszuwählen.

4.9.7.1 KALIBRIERUNG FÜR INNENRAUMPARAMETER

1. Drücken Sie in der Zeile „Innenraum“ die Taste , um den Bildschirm für die Innenraumkalibrierung aufzurufen.
2. Drücken Sie / , um den Wert einzustellen.
3. Drücken Sie / , um einen anderen Parameter auszuwählen.
4. Drücken Sie / , um eine andere Zeile des Parameters auszuwählen.
5. Wenn Sie fertig sind, drücken Sie so lange , bis Sie zum Kalibrierungsbildschirm zurückkehren, oder drücken Sie die Taste **[home],** um zum normalen Bildschirm zurückzukehren.

4.9.7.2 KALIBRIERUNG FÜR AUSSENPARAMETER

1. Drücken Sie in der Zeile „Außenbereich“ die Taste um , den Bildschirm für die Außenkalibrierung aufzurufen.
2. Drücken Sie / , um den Wert einzustellen.
3. Drücken Sie / , um einen anderen Parameter auszuwählen.
4. Drücken Sie / , um eine andere Zeile des Parameters auszuwählen.
5. Wenn Sie fertig sind, drücken Sie so lange , bis Sie zum Kalibrierungsbildschirm zurückkehren, oder drücken Sie die Taste **[home],** um zum normalen Bildschirm zurückzukehren.

Machine Translated by Google

4.9.7.3 KALIBRIERUNG FÜR KANAL/KANÄLE PARAMETER

1. Drücken Sie in den Zeilen CH1~7 die Taste um den , Bildschirm für die Kalibrierung der verschiedenen Kanäle aufzurufen.
2. Drücken Sie / , um den Wert einzustellen.
3. Drücken Sie / , um einen anderen Parameter auszuwählen.
4. Drücken Sie / , um eine andere Zeile des Parameters auszuwählen.
5. Wenn Sie fertig sind, drücken Sie so lange , Sie zum bis Kalibrierungsbildschirm zurückkehren, oder drücken Sie die Taste **[home],** um zum normalen Bildschirm zurückzukehren.

HINWEIS:

Drücken Sie die Taste **[Wert zurücksetzen],** um den ausgewählten Kalibrierwert auf die Standardwerte zurückzusetzen.

4.9.7.4 KALIBRIERUNGSPARAMETER

Sensor:	Parameter	Art der Kalibrierung	Voreingest. Wert	Einstellungs bereich	Typische Kalibrierquelle
Von, Außen oder Kanal/ Kanäle	Temperatur	Versatz	0	±20°C	Alkohol- oder Quecksilberthermometer
	Luftfeuchtigkeit	Versatz	0	±20 %	Schleuderthermometer
Innen bereich	Absoluter Druck	Versatz	0	±560hPa (±16,54inHg oder ±420mmHg)	Kalibriertes Barometer in Laborqualität
	Relativer Luftdruck	Versatz	0	±560hPa (±16,54inHg oder ±420mmHg)	Lokaler Flughafen
Außen bereich	Windgeschwindigkeit Verstärkung 1			x 0,5 ~ 1,5	Kalibrierter Windmesser in Laborqualität
	Windrichtung	Versatz	0	±10°	GPS oder Kompass
	Regen	Verstärkung 1		x 0,5 ~ 1,5	Schauglas-Regenmesser mit Zähler
	UVI	Verstärkung 1		x 0,01 ~ 10,0	Kalibriertes UV-Messgerät in Laborqualität
	Lichtintensität	Verstärkung 1		x 0,01 ~ 10,0	Kalibrierter Solarstrahlungssensor in Laborqualität

4.9.8 ANDERE EINSTELLUNGEN

Drücken Sie in diesem Bereich die Taste / , um die Unterpunkte auszuwählen.

Machine Translated by Google

# Unterpunkt a		Bedienung / Beschreibung
Einstellen der Region		Drücken Sie die Taste / zur Auswahl von Europa, UK, US, Australien
B	Aktivieren des Zugangspunkts (AP/Access Punkt)	Taste drücken, um den AP-Modus für den Aufbau der WI-FI Verbindung zu starten
c WLAN-Status		Anzeigen des aktuellen WI-FI-Verbindungsstatus der Basisstation
d Mac-Adresse		Die Mac-Adresse der Basisstation anzeigen
e System-Firmware-Version Aktuelle System-Firmware-Version der Basisstation anzeigen		
F	Aktuelles WLAN Firmware Version	Aktuelle WI-FI-Firmware-Version der Basisstation anzeigen
g Alle Daten löschen		Taste drücken, um alle Daten in der Basisstation zu löschen
H	Auf Werkseinstellung zurücksetzen (Factory reset)	Drücken Sie die Taste , um alle Einstellungen auf die Standardwerte zurückzusetzen und alle Daten in der Basisstation zu löschen

HINWEIS:

- Standardeinstellung der Einheitenanzeige für verschiedene Regionen:

Anzeige der Einheit Europa		------	UNS	Australien
Datumsformat	D/M	D/M	M/D	D/M
Format	24 Stunden AM / PM		Vormittags/Nachmittags	Vormittags/Nachmittags
Zeitzone	+2	+0	-5(EST)	+10
Hemisphäre	NORDEN	NORDEN	NORDEN	SÜDEN
DST (Sommerzeit)	Auto	Auto	Auto	Aus
Temperatur	C	C	F	C
Luftdruck	hPa	hPa	inHg	hPa
Windgeschwindigkeit m/s		MS	mph	MS
Regen	mm	mm	In	mm
Lichtintensität	Klux	Klux	Klux	Klux

Wenn Sie sich nicht in einer der oben genannten Regionen befinden, wählen Sie bitte die am besten geeignete Regionseinstellung und passen Sie Ihre Einstellungen manuell an.

- Die Einrichtung der WI-FI-Verbindung erfolgt im Abschnitt W-LAN-VERBINDUNG EINRICHTEN.

4.9.8.1 ALLE DATEN LÖSCHEN

Während der Installation des drahtlosen 7-IN-1-Multisensors wurden die Sensoren wahrscheinlich ausge löst, was zu fehlerhaften Niederschlags- und Windmessungen führte. Der Benutzer kann alle diese Daten aus der Basisstation löschen, wenn die endgültige Installation abgeschlossen ist, und neu beginnen.

4.9.9 EINSTELLUNG DES DATENPROTOKOLLS

Drücken Sie in diesem Bereich die Taste / , um die Unterpunkte auszuwählen.

Machine Translated by Google

# Unterpunkt	Bedienung / Beschreibung
Datenprotokoll	Drücken Sie die Taste / , um die Datenprotokollfunktion zu aktivieren oder zu deaktivieren
b Aufzeichnungsintervall	Drücken Sie die Taste / oder , um das Aufzeichnungsintervall zwischen 5, 10 30 Minuten zu wählen
c Datenprotokoll löschen	Taste drücken, um den Bildschirm "Datenprotokoll löschen" aufzurufen
d Aufzeichnung starten	Zeigt das Datum und die Uhrzeit des Aufnahmestarts an
e Datenprotokoll verbleiben	Zeigt den verbleibenden Datenprotokollspeicher an

5. DATENPROTOKOLL-FUNKTION

Sie können das USB-Flash-Laufwerk verwenden, um die Wetterdaten für weitere Analysen aufzuzeichnen.

5.1 SO STARTEN SIE DIE DATENAUFZEICHNUNG

1. Formatieren Sie den USB-Stick mit dem PC auf Fat 32.
2. Schließen Sie das Laufwerk an den USB-Anschluss der Basisstation an.
3. Wählen Sie in der Einstellung "Datenprotokoll" (Abschnitt 4.9.9) "aktivieren", um die Datenaufzeichnung zu starten.

5.2 SO STOPPEN SIE DIE DATENAUFZEICHNUNG

1. Wählen Sie in der Einstellung " Datenprotokoll" (Abschnitt 4.9.9) "deaktivieren", um die Datenaufzeichnung zu beenden.
2. Entfernen Sie den USB-Stick

5.3 DATENFORMAT UND BEDIENUNG

Wenn Sie das USB-Flash-Laufwerk anzeigen, werden möglicherweise mehrere Dateien aufgelistet.
Der Dateiname lautet: Data_YYYYMMDD_HHMMSS.csv

YYYYMMDD ist das Erstellungsdatum der Datei
HHMMSS ist die Erstellungszeit der Datei

Jede csv-Datei kann 7 Tage Daten aufzeichnen, die am Sonntag 00:00 Uhr beginnen. Sobald die Datei vollständig ist, wird eine weitere csv-Datei erzeugt, um die Daten für die nächsten 7 Tage aufzuzeichnen.

HINWEIS:

- Um einen falschen Zeitstempel des Datensatzes zu vermeiden, stellen Sie bitte die Uhrzeit und das Datum der Basisstation korrekt ein.
- Die Speicherkapazität ist abhängig von der Kapazität des USB-Sticks

6. WETTERSERVERKONTO ANLEGEN UND STATION HINZUFÜGEN

Die Basisstation kann Wetterdaten auf ProWeatherLive, WUnderground und/oder Weathercloud mittels W-LAN-Router hochladen. Folgen Sie den nächsten Schritten, um Ihr Gerät einzurichten.

HINWEIS:

- Die Wetterserver-Website und die APP können jederzeit ohne vorherige Ankündigung geändert werden.
- Verwenden Sie eine gültige E-Mail-Adresse, um das Konto für Ihren Wetterserver zu registrieren.

Machine Translated by Google

6.1 FÜR PROWEATHERLIVE (PWL)

1. Klicken Sie auf *https:// proweatherlive.net* auf die Schaltfläche **"Erstelle Deinen Account"** und folgen Sie den Anweisungen, um Ihr Konto zu erstellen.

2. Loggen Sie sich in ProWeatherLive ein und klicken Sie dann im Pull-Down-Menü auf **"Geräte bearbeiten".**

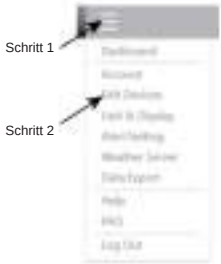

3. Auf der Seite "Geräte bearbeiten" klicken Sie auf **"+Hinzufügen"** in der oberen rechten Ecke, um ein neues Gerät zu erstellen. Es werden sofort die Stations-ID (WSID) und der Schlüssel (WSPD) generiert. Notieren Sie beides und klicken Sie dann auf **"FERTIG",** um die Stationsregisterkarte zu erstellen.

4. Klicken Sie auf die Schaltfläche **"Bearbeiten"** in der rechten oberen Ecke der Registerkarte "Station".

Machine Translated by Google

5. Geben Sie in der Registerkarte "Station" den "Gerätenamen", die "MAC-Adresse des Geräts", "Höhe", "Breitengrad", "Längengrad" und Ihre Zeitzone ein.

HINWEIS:

Die Wettervorhersage eines geografischen Ortes basiert auf seiner geografischen Länge und Breite mit einer Auflösung von bis zu 3 Dezimalstellen. Die meisten Online-Karten wie Google Map oder Bing Maps bieten Längen- und Breitengrade mit 4 Dezimalstellen an. Runden Sie auf 3 Dezimalstellen, bevor Sie diese Daten eingeben.
Geben Sie ein negatives Vorzeichen für Längen- oder Breitengrade ein, wenn es sich um Westen bzw. Süden handelt. Zum Beispiel:
74.341° West ist "-74.341" ; 33.868° Süd ist "-33.868".

Die Mac-Adresse des Geräts finden Sie auf der Rückseite der Basisstation oder auf der in **Abschnitt 7.2** erwähnten "SETUP"-Seite.

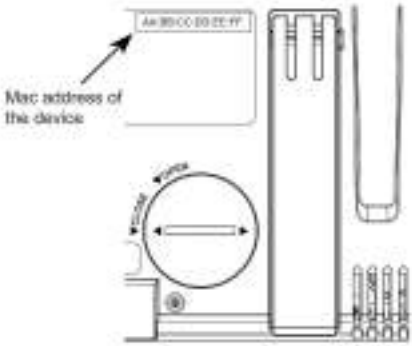

6. Wählen Sie in der in **Abschnitt 7.2** erwähnten Setup-Oberfläche in der ersten Zeile des Abschnitts zum Wetterserver-Setup die von ProWeatherLive zugewiesene Stations-ID und den Schlüssel.

Machine Translated by Google

6.2 FÜR WEATHER UNDERGROUND (WU)

1. Klicken Sie unter *https:// www.wunderground.com* auf "Join"("Beitreten“) in der rechten oberen Ecke, um die Registrierungsseite zu öffnen. Folgen Sie den Anweisungen, um Ihr Konto zu erstellen.

2. Nachdem Sie Ihr Konto erstellt und die E-Mail-Validierung abgeschlossen haben, gehen Sie bitte zurück zur WUndergound Webseite, um sich anzumelden. Klicken Sie dann oben auf die Schaltfläche *“My* Profile”("Mein Profil"), um das Dropdown-Menü zu öffnen, und klicken Sie auf **"My Weather Station"("Meine** Wetterstation").

3. Unten auf der Seite "Meine Wetterstation", bitte die Schaltfläche "Neues Gerät hinzufügen" anklicken, um Ihr Gerät hinzuzufügen.
4. Wählen Sie im Schritt "Gerätetyp auswählen" in der Liste „Other“ (Andere) und drücken Sie dann auf „Next“ (Weiter).

5. Wählen Sie im Schritt "Gerätename & Standort festlegen" Ihren Standort auf der Karte aus und drücken Sie dann auf „Next“ (Weiter).

Machine Translated by Google

6. Folgen Sie den Anweisungen zur Eingabe Ihrer Stationsinformationen, im Schritt "Mehr über Ihr Gerät", (1) geben Sie einen Namen für Ihre Wetterstation ein. (2) Tragen Sie die anderen Informationen ein (3) wählen Sie **I Accept“ (Ich** akzeptiere), um die Datenschutzbestimmungen von Weather underground zu akzeptieren, (4) klicken Sie auf **“Next” (Weiter),** um Ihre Stations-ID und Ihren Schlüssel zu erstellen.

7. Notieren Sie sich Ihre "Station ID" und den "Station Key" für die weiteren Einrichtungsschritte.

8. Wählen Sie in der in **Abschnitt** 5.2erwähnten Setup-Oberfläche in der ersten oder zweiten Zeile des Abschnitts zum Wetterserver-Setup die Stations-ID und den Schlüssel, die von Weather underground zugewiesen wurden.

6.3 FÜR WEATHERCLOUD (WC)

1. Geben Sie unter *https:// weathercloud.net* Ihre Daten im Abschnitt **"Join us** today"("Heute beitreten") ein und folgen Sie dann den Anweisungen zur Erstellung Ihres Kontos.

Machine Translated by Google

2. Melden Sie sich bei weathercloud an und gehen Sie dann auf die Seite "Devices" ("Geräte"), klicken Sie auf "+ New" ("+ Neu"), um ein neues Gerät zu erstellen.

3. Geben Sie alle Informationen auf der Seite **"Neues Gerät erstellen"** ein, wählen Sie für das Auswahlfeld **"Modell*"** die **"W100-Serie"** unter dem Abschnitt **"CCL".** Wählen Sie für das Auswahlfeld "Verknüpfungstyp*" die "EINSTELLUNGEN", klicken Sie anschließend auf **Erstellen.**

4. Notieren Sie sich Ihre ID und Ihren Schlüssel für die weiteren Einrichtungsschritte.

5. Wählen Sie in der in **Abschnitt 5.2** erwähnten Setup-Oberfläche in der ersten oder zweiten Zeile des Abschnitts Wetterserver-Setup die von weathercloud zugewiesene Stations-ID und den Schlüssel.

6.4 FÜR AWEKAS

1. Folgende Webadresse in die Adresszeile des Webbrowsers eingeben: https://join.awekas.at
2. Füllen Sie dort alle benötigten Angaben aus, um sich bei dem Wetterdienst ‚AWEKAS' zu registrieren. Lesen Sie hierzu auch die ausführliche Zusatzanleitung, die Sie über den folgenden Weblink herunterladen können:

   http://archive.bresser.de/download/awekas/7003510/7003510_AWEKAS-Setup_de.pdf

Machine Translated by Google

3. Notieren Sie sich folgende Angaben:
   - Benutzername
   - Passwort
   - Geografische Breite (Breitengrad) in Dezimalgrad (zB. 48.30591)
   - Geografische Länge (Längengrad) in Dezimalgrad (z.B. 14.2862)

HINWEIS! Für die Registrierung ist eine gültige E-Mail-Adresse, auf die Sie Zugriff haben müssen, zwingend erforderlich, da die Einrichtung und Nutzung des Dienstes sonst nicht möglich ist!

4. Richten Sie nach Abschluss der Registrierung bei ‚AWEKAS' die WLAN-Verbindung für Ihre Wetterstation ein (siehe Kapitel ‚Konfiguration/Einrichtung einer WLAN-Verbindung') und nehmen Sie die in der Zusatzanleitung beschriebenen Einstellungen für die „Einrichtung der Basisstation zur Übermittlung von Wetterdaten an awekas.at" vor.

7. WLAN-VERBINDUNG EINRICHTEN

7.1 SCHRITTE ZUM AUFRUFEN DER SETUP-OBERFLÄCHE

1. Um den AP-Modus zu aktivieren, drücken Sie die Taste , um den Bildschirm MENÜ EINSTELLUNG aufzurufen. **(ABSCHNITT 4.9.8)**
2. Drücken Sie die Taste / , um den Abschnitt SONSTIGE EINSTELLUNGEN aufzurufen
3. Taste drücken, um das Untermenü aufzurufen
4. Wählen Sie mit den Tasten / die Option ACCESS POINT AKTIVIEREN (AP-Modus), drücken Sie dann die Taste , um den AP-Modus zu starten.
5. Verwenden Sie ein Smartphone, Tablet oder Computer, um die Basisstation mit dem WLAN zu verbinden.
6. Wählen Sie im PC/Mac die WI-FI (W-LAN)-Netzwerkeinstellungen oder im Android / iOS die Einstellung WI-FI, → um die SSID der Basisstation auszuwählen: *PWS-XXXXXX* in der Liste und es wird einige Sekunden dauern, bis die Verbindung hergestellt ist.

PC (Windows 10) WLAN Netzwerkschnittstelle

Android WLAN Netzwerkschnittstelle

7. Geben Sie nach der Verbindung die folgende IP-Adresse in die Adressleiste Ihres Internetbrowsers ein, um auf die Weboberfläche der Basisstation zuzugreifen:

http://192.168.1.1

HINWEIS :

- Einige Browser behandeln **192.168.1.1** wie eine Suche. Stellen Sie daher sicher, dass Sie auch **http://** vor der IP-Adresse eingeben.
- Empfohlene Browser, wie z.B. die neueste Version von Chrome, Safari, Edge, Firefox oder Opera.
- WI-FI-Netzwerkschnittstelle von PC / Mac oder Mobiltelefon vorbehaltlich Änderungen.

Machine Translated by Google

7.2 ÜBERSICHT UND FUNKTION DER SETUP-SEITE

Auf der Seite "SETUP" können Sie die WI-FI- und Wetterserververbindung einstellen.

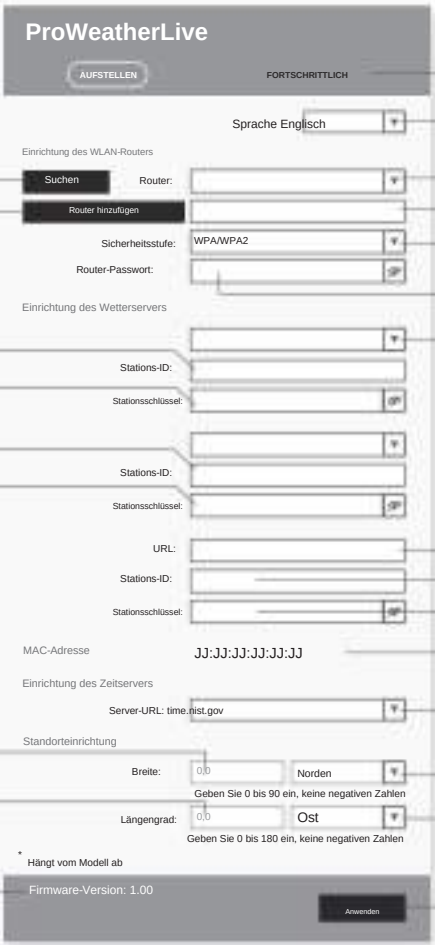

Einrichtungsseite der Setup-Oberfläche

HINWEIS :

- Wenn Sie keine Station-ID und Passwort für den Upload zur Verfügung haben, müssen Sie zunächst ein Konto bei den jeweiligen Wetterservern von ProWeatherLive (PWL), Weather Underground (WU), WeatherCloud (WC) und/oder AWEKAS anlegen und anschließend das Produkt registrieren, um die ID und das Passwort zu erhalten. Einzelheiten dazu finden Sie im Abschnitt "Wetterserverkonto anlegen und Station hinzufügen".
- Wenn Sie eine Verbindung zu ProWeatherLive herstellen möchten, notieren Sie sich bitte die Mac-Adresse, die auf der "SETUP"-Seite angezeigt wird, und geben Sie diese Informationen in ProWeatherLive ein.

Machine Translated by Google

7.3 ERWEITERTE SEITENANSICHT UND FUNKTIONEN

Drücken Sie die **"ADVANCED"Taste** oben im Webinterface, um auf die Seite für die erweiterten Einstellungen zu gelangen. Diese Seite ermöglicht es Ihnen, die Kalibrierungsdaten der Basisstation einzustellen und anzuzeigen, außerdem können Sie hier die Firmware über den PC/Mac-Webbrowser aktualisieren.

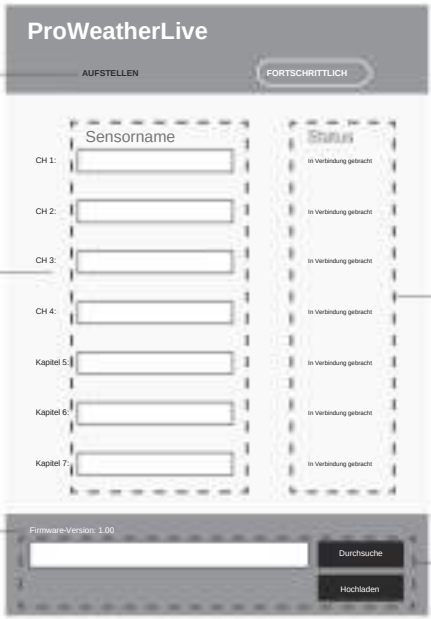

Drücken Sie das "SETUP"-Symbol, um die Seite einzurichten.

In diesem Abschnitt können Sie den/die Sensor(en) benennen, die an den Kanälen gekoppelt sind.

Der Verbindungsstatus des Sensors.

WIFI-Firmware-Version

Die Firmware-Update Funktion ist nur im PC/Mac-Webbrowser verfügbar.

Erweiterte Seite der Setup-Oberfläche

8. BETRACHTEN SIE IHRE WETTERDATEN IM WETTERSERVER(N)

Über die Website des Wetterservers oder die App können Sie die Daten überall einsehen.

8.1 BETRACHTEN SIE IHRE WETTERDATEN IN PROWEATHERLIVE

1. Melden Sie sich unter *https:// proweatherlive.net* mit Ihrem ProWeatherLive-Konto an.
2. Wenn Ihr Gerät verbunden ist, werden die Live-Wetterdaten Ihres Geräts auf der Dashboard-Seite angezeigt.

Machine Translated by Google

8.2 SEHEN SIE SICH IHRE WETTERDATEN IN WUNDERGROUND AN

Um die Live-Daten Ihrer Wetterstation zu Temperatur, Luftfeuchtigkeit, Baro-UV und Lichtintensität in einem Webbrowser (PC- oder mobile Version) anzuzeigen, besuchen Sie bitte *http:// www.wunderground.com* und geben Sie dann Ihre "Station ID" in das Suchfeld ein. Ihre Wetterdaten werden auf der nächsten Seite angezeigt. Sie können sich auch in Ihr Konto einloggen, um die aufgezeichneten Daten Ihrer Wetterstation anzuzeigen und herunterzuladen.

Eine weitere Möglichkeit, Ihre Station anzuzeigen, ist die URL-Leiste des Webbrowsers, die Sie unten in die URL-Leiste eingeben können:

https://www.wunderground.com/dashboard/pws/XXXX

Ersetzen Sie XXXX durch Ihre Wunderground Station ID, um direkt zur Live-Ansicht Ihrer Station zu gelangen.

Sie können auch die Website von Weather Underground besuchen, um mehr über deren mobile App für Android und iOS zu erfahren.

8.3 ANZEIGEN IHRER WETTERDATEN IN DER WATHERCLOUD

1. Um die Live-Daten Ihrer Wetterstation für Temperatur, Luftfeuchtigkeit, Baro UV und Lichtintensität in einem Webbrowser (PC- oder mobile Version) anzuzeigen, besuchen Sie bitte https://weathercloud.net und melden Sie sich mit Ihrem eigenen Konto an.
2. Klicken Sie auf das Symbol im Pulldown-Menü Settings Ihres Senders.

3. Klicken Sie auf das Symbol "Current"("Aktuell"), **"Wind",** "Evolution"("Evolution") oder "Inside"("Innen"), um die Live-Daten Ihrer Wetterstation anzuzeigen.

9. FIRMWARE-UPDATE

Das Firmware-Update der Basisstation besteht aus zwei Teilen, der System-Firmware und der W-LAN Firmware.

Hier finden Sie die neuesten Download-Links und Update-Anweisungen:
http://www.bresser.de/download/70035XX_Firmware

Machine Translated by Google

9.1 AKTUALISIEREN DER SYSTEM-FIRMWARE

Für das Systemupdate wird ein USB-Flash-Laufwerk benötigt.

9.1.1 SCHRITTE ZUM FIRMWARE-UPDATE

1. Laden Sie die neueste Firmware-Version auf Ihren PC/Mac herunter.
2. Entpacken und kopieren Sie die .upg-Datei in das Stammverzeichnis des Flash-Laufwerks.
3. Schließen Sie das Flash-Laufwerk an den USB-Anschluss an. Der Bildschirm wird wie unten gezeigt:

(I). Drücken Sie die Taste ◀, um "Ja" auszuwählen.

(II). Drücken Sie die Taste ☑ zur Bestätigung und starten Sie das System-Firmware-Update.

4. Die Aktualisierung der Firmware wird gestartet.

5. Sobald die Aktualisierung abgeschlossen ist, wird der Bildschirm wie unten dargestellt angezeigt:

Drücken Sie die Taste ☑, um den Firmware-Update-Modus zu verlassen.

6. Ziehen Sie das Flash-Laufwerk ab.

⚠ **WICHTIGER HINWEIS:** -

USB-Anschluss nicht zum Aufladen geeignet -
Der USB-Massenspeicher sollte das Format FAT32 haben.
- Die Datei .upg muss sich im Stammverzeichnis des USB-Massenspeichertreibers befinden.

Machine Translated by Google

9.2 AKTUALISIEREN SIE DIE W-LAN-FIRMWARE

Die W-LAN-Firmware unterstützt die OTA-Update-Fähigkeit. Die Firmware kann jederzeit (bei Bedarf) über einen Webbrowser auf einem PC mit W-LAN-Konnektivität per Funk aktualisiert werden. Die Update Funktion ist jedoch nicht für Mobil-/Smartgeräte verfügbar.

Unten auf der Webschnittstelle der ADVANCED-Seite

9.2.1 SCHRITTE ZUM W-LAN FIRMWARE-UPDATE

1. Laden Sie die neueste Firmware-Version auf Ihren PC/Mac herunter.
2. Stellen Sie die Basisstation in den AP-Modus (Access Point) und verbinden Sie den PC/Mac mit der Basisstation (siehe Abschnitt "WLAN-VERBINDUNG EINRICHTEN" auf der vorherigen Seite).
3. Klicken Sie auf wse **im Abschnitt Firmware-Update und suchen Sie nach dem Speicherort der Datei, die Sie in Schritt 1 heruntergeladen haben. Um die W-LAN Firmware zu aktualisieren, klicken Sie auf im Bereich W-LA Firmware**
4. **Klicken Sie auf das entsprechende Symbol** , um die Übertragung der Firmware-Datei auf die Basisstation zu starten.
5. In der Zwischenzeit führt die Basisstation das Update automatisch aus und zeigt den Fortschritt des Updates auf dem Display an. Die Aktualisierungszeit beträgt ca. 1 ~ 2 Minuten.
6. Die Basisstation wird neu gestartet, sobald das Update abgeschlossen ist.
7. Die Basisstation bleibt im **AP-Modus,** damit Sie die Firmware-Version und alle aktuellen Einstellungen überprüfen können.

⚠ WICHTIGE HINWEISE:

- Die Stromversorgung des Geräts während des Firmware-Updates unbedingt aufrechterhalten!
- Stellen Sie sicher, dass die WLAN Verbindung Ihres PCs/Macs funktioniert und stabil ist.
- Während des Updates den PC und die Basisstation nicht bedienen, bis das Update abgeschlossen ist.
- Während des Firmware-Updates stoppt die Basisstation das Hochladen von Daten auf den Cloud Server. Die Basisstation wird sich wieder mit Ihrem WLAN Router verbinden und die Daten nach dem erfolgreichen Update erneut hochladen. Wenn die Basisstation keine Verbindung zu Ihrem Router herstellen kann, rufen Sie bitte die SETUP-Seite auf, um sie erneut einzurichten.
- Wenn nach dem Firmware-Update die Setup-Informationen fehlen, geben Sie die Setup-Informationen bitte erneut ein.
- Der Prozess der Firmware-Aktualisierung birgt ein potenzielles Risiko, das keinen 100%igen Erfolg garantieren kann. Wenn das Update fehlschlägt, wiederholen Sie bitte den obigen Schritt, um das Update erneut durchzuführen.

10. ANDERE FUNKTIONEN

10.1 STROMSENSOR(EN) BATTERIEN AUSTAUSCHEN

Die Basisstation kann den Sensor erneut koppeln, wenn die neuen Batterien des drahtlosen 7-in 1 Multisensors oder anderer Sensoren gewechselt wurden. Wenn sich der Sensor nicht innerhalb von 2 Minuten koppeln lässt, führen Sie bitte die folgenden Schritte aus, um die Kopplung manuell durchzuführen:

10.1.1 SENSOR(EN) MANUELL KOPPELN

1. Ersetzen Sie alle Batterien im/in den Sensor(en) durch neue.
2. Führen Sie den Schritt **"Neuen Sensor hinzufügen"** in **Abschnitt 4.9.5.1** aus, um den Sensor erneut zu koppeln.

10.2 KOPPELN SIE DEN/DIE ZUSÄTZLICHEN FUNKSENSOR(EN) (OPTIONAL)

Diese Basisstation unterstützt bis zu 7 zusätzliche Funksensoren.

1. Wählen Sie den Kanal im/in den Sensor(en)

Machine Translated by Google

2. Ersetzen Sie alle Batterien im/in den Sensor(en) durch neue.
3. Führen Sie den Schritt **"Neuen Sensor hinzufügen"** in **Abschnitt 4.9.5.1** aus, um den Sensor erneut zu koppeln.

HINWEIS:

- Die Kanalnummer des zusätzlichen Funksensors darf bei den Sensoren **nicht** doppelt vergeben werden.
- Diese Basisstation unterstützt verschiedene Arten von zusätzlichen Funksensoren, z.B. Bodenfeuchtigkeits- und Poolsensoren. Wenn Sie weitere Sensoren koppeln möchten, erkundigen Sie sich bitte bei Ihrem Händler nach weiteren Details.

10.3 ZURÜCKSETZEN UND WERKSRESET

Um die Basisstation zurückzusetzen und neu zu starten, drücken Sie einmal die Taste **[RESET].**
Um die Werkseinstellungen wiederherzustellen, folgen Sie dem Schritt in der Tabelle in **Abschnitt 4.9.8** ("Zurücksetzen auf Werkseinstellungen").

11. WARTUNG DES DRAHTLOSEN 7-IN-1 MULTISENSORS

WINDFAHNE AUSTAUSCHEN
Windfahne abschrauben und für den Austausch entfernen.

WINDSCHALEN AUSTAUSCHEN
1. Obere Kappe abschrauben und entfernen.
2. Windschalen für den Austausch entfernen.

HYGRO-/THERMO-SENSOR REINIGEN
1. Die beiden Schrauben an der Unterseite des Strahlenschutzes entfernen.
2. Die Schutzabdeckung vorsichtig herausziehen.
3. Schmutz und Insekten auf dem Sensor vorsichtig entfernen (der Sensor im Inneren darf nicht feucht werden).
4. Die Schutzabdeckung mit Wasser reinigen, um Schmutz oder Insekten zu entfernen.
5. Alle Teile wieder montieren, nachdem sie gereinigt und vollständig getrocknet sind.

REGENSAMMELBEHÄLTER REINIGEN
1. Den Regensammelbehälter um 30° gegen den Uhrzeigersinn drehen.
2. Den Sammelbehälter vorsichtig entfernen.
3. Den Behälter reinigen und von Schmutz und Laub befreien.
4. Den Sammelbehälter wieder montieren, nachdem er gereinigt und vollständig getrocknet ist.

UV-SENSOR REINIGEN UND KALIBRIERUNG
- Für eine präzise UV-Messung, die obere Linse des UV Sensors sanft mit einem Microfaser-Tuch reinigen.
- Nach einer gewissen Zeit kann der UV-Sensor mit Hilfe eines UV-Messgeräts kalibriert werden.

12. FEHLERBEHEBUNG

Problem	Lösung
Der 7-in-1-Multisensor ist unterbrochen oder hat keine Verbindung.	1. Stellen Sie sicher, dass sich der Sensor innerhalb des Übertragungsbereichs befindet. 2. Wenn es immer noch nicht funktioniert, setzen Sie den Sensor zurück und synchronisieren Sie ihn erneut mit der Basisstation.
Der Funksensor ist unterbrochen oder hat keine Verbindung.	1. Stellen Sie sicher, dass sich der Sensor innerhalb des Übertragungsbereichs befindet. 2. Stellen Sie sicher, dass der angezeigte Kanal mit der Kanalauswahl am Sensor übereinstimmt. 3. Wenn es immer noch nicht funktioniert, setzen Sie den Sensor zurück und synchronisieren Sie ihn erneut mit der Basisstation.

Machine Translated by Google

Problem	Lösung
Keine WLAN-Verbindung	1. Prüfen Sie, ob das WIFI/W-LAN-Symbol auf dem Bildschirm angezeigt wird, es sollte immer sichtbar sein. 2. Stellen Sie sicher, dass Sie sich mit dem 2,4G-Band, aber nicht mit dem 5G-Band Ihres WI-FI-Routers verbinden.
Bildschirm funktioniert nicht	1. Vergewissern Sie sich, dass der Netzadapter an der Basisstation und an einer Steckdose angeschlossen ist. 2. Setzen Sie die Basisstation zurück, indem Sie die Taste "RESET" drücken, die sich auf der Rückseite der Basisstation befindet.
Daten werden nicht an ProWeatherLive, Wunderground.com oder weathercloud.net gesendet.	1. Vergewissern Sie sich, dass Ihre Station-ID und Ihr Passwort korrekt sind. 2. Stellen Sie sicher, dass das Datum und die Uhrzeit auf der Basisstation korrekt sind. Wenn inkorrekt, dann handelt es sich möglicherweise um alte Daten und nicht um Echtzeitdaten. 3. Stellen Sie sicher, dass Ihre Zeitzone richtig eingestellt ist. Wenn inkorrekt, dann handelt es sich möglicherweise um alte Daten und nicht um Echtzeitdaten.
WUnderground Niederschlag. Akkum. Gesamter Diagrammversatz 1 Stunde Rückstellzeit, während der Sommerzeit	1. Sicherstellen, dass die Zeitzone des Geräts auf WUnderground richtig eingestellt ist 2. Stellen Sie sicher, dass die Zeitzone und die Sommerzeit auf Ihrer Basisstation korrekt sind. 3. Wenn Sie Ihre Station außerhalb der US-Zeitzonenregion in WUnderground platziert haben, ist die Sommerzeit ungültig. Um dieses Problem zu lösen, schalten Sie bitte die DST-Funktion in der Basisstation aus.
Niederschlag ist nicht korrekt	1. Bitte halten Sie den Regensammler sauber 2. Stellen Sie sicher, dass die Kippwaage im Inneren reibungslos funktionieren kann
Temperaturmessung tagsüber zu hoch	Achten Sie darauf, dass sich der Multisensor nicht zu nahe an wärmeerzeugenden Quellen oder Bauten, wie z.B. Gebäuden, Bürgersteigen, Wänden oder Klimaanlagen, befindet.

13. SPEZIFIKATIONEN

13.1 BASISSTATION

Grundlegende Spezifikationen

Maße (B x H x T) 190 x 140 x 19,5 mm (7,4 x 5,5 x 0,77 Zoll)	
Gewicht 325g (mit Batterien)	
Hauptspannungsversorgung	DC 5V, 1A Adapter
USB-Anschluss	USB-Anschluss Typ A (für Datenprotokoll und System-Firmware Aktualisieren)
Notstrom-Batterie	CR2032
Betriebstemperaturbereich	-5ÿC ~ 50ÿC
Luftfeuchtigkeitsbereich	10 % ~ 90 % relative Luftfeuchtigkeit

Merkmale der WI-FI (W-LAN)-Übertragung

WI-FI-Standard	802.11 b/g/n
WI-FI Betriebsfrequenz :	2,4 GHz
Unterstützter Router Sicherheitstyp	WPA/WPA2, OPEN, WEP (WEP unterstützt nur hexadezimales Passwort)
Unterstütztes Gerät zur Einrichtung der Benutzeroberfläche	Eingebautes WI-FI mit AP-Modus Funktion Smart Devices, Laptops, usw.: Android Smartphone, Android Pad, iPhone, iPad oder Windows/Mac Computer

Machine Translated by Google

Empfohlener Webbrowser für die Einrichtung der Benutzeroberfläche	Webbrowser, die HTML 5 unterstützen, wie beispielsweise die neueste Version von Chrome, Safari, Edge, Firefox oder Opera.

Spezifikationen für die Funksensor-Kommunikation

Unterstützte Sensoren	1x Multisensor 7-in-1 und bis zu 7 optionale Funk-Hygro Thermosensoren für den Außenbereich
Funksignal-Frequenz (je nach Landesversion)	868MHz (Version für EU und UK)
Funksignal-Übertragungsbereich 150m	

Spezifikationen für zeitbezogene Funktionen

Zeitanzeige	HH: MM:
Format	12 Stunden AM / PM oder 24 Stunden
Datumsanzeige	DD / MM oder MM / DD
Zeitsynchronisierungsmethode	Über Internet-Zeitserver zur Synchronisation des UTCs
Wochentagssprachen	EN / DE / FR / ES / IT / NL / RU
Zeitzone	13 Stunden
DST (Sommerzeit)	AUTO / AUS

Datenprotokoll Zugehörige Spezifikation

Kapazität des USB-Sticks	Unterstützung von bis zu 16 GB
Schnittstelle	USB
Speicherformat	FETT 32
Dateiformat	.CSV

Spezifikationen zur Luftdruck-Anzeige & -Funktion

Hinweis: Die folgenden Details sind so aufgelistet wie sie auf dem Display angezeigt werden oder ablaufen

Luftdruck-Einheit	hPa, inHg und mmHg
Messbereich	540 ~ 1100hPa (relativer Einstellungsbereich 930 ~ 1050hPa)
Genauigkeit	(700 ~ 1100 hPa ± 5 hPa) / (540 ~ 696 hPa ± 8 hPa) (20,67 ~ 32,48 Zoll Hg ± 0,15 Zoll Hg) / (15,95 ~ 20,55 Zoll Hg ± 0,24 Zoll Hg) (525 ~ 825 mmHg ± 3,8 mmHg) / (405 ~ 522 mmHg ± 6 mmHg) Typisch bei 25°C (77°F)
Auflösung	1hPa / 0,01inHg / 0,1mmHg
Wettervorhersage	Sonnig/Klar, Teilweise bewölkt, Bewölkt, Regnerisch, Regnerisch/ Stürmisch und Schnee

Spezifikationen zur Innen-/Außentemperaturanzeige & Funktion

Hinweis: Die folgenden Details sind so aufgelistet wie sie auf dem Display angezeigt werden oder ablaufen.

Temperatureinheit	°C und °F
Genauigkeit	0,1 ~ 60 °C ± 0,4 °C (32,2 ~ 140 °F ± 0,7 °F) -19,9 ~ 0 °C ± 0,7 °C (-3,8 ~ 32 °F ± 1,3 °F) -40 ~ -20 °C ± 1 °C (-40 ~ -4 °F ± 1,8 °F)
Auflösung	°C / °F (1 Dezimalstelle)

Spezifikationen zur Luffeuchtigkeitsanzeige & Funktion für den Innenbereich

Hinweis: Die folgenden Details sind so aufgelistet wie sie auf dem Display angezeigt werden oder ablaufen.

Luftfeuchtigkeitseinheit	%
Genauigkeit	1~9% RH ± 5% RH @25°C (77°F) 10~90% RH ± 3.5% RH @25°C (77°F) 91~99% RH ± 5% RH @25°C (77°F)
Auflösung	1 %

Machine Translated by Google

Spezifikationen zur Außentemperaturanzeige & Funktion

Hinweis: Die folgenden Details sind so aufgelistet wie sie auf dem Display angezeigt werden oder ablaufen.

Temperatureinheit	°C und °F
Genauigkeit	-40 ~ 60 °C ± 0,4 °C (-40 ~ 140 °F ± 0,7 °F)
Auflösung	°C / °F (1 Dezimalstelle)

Spezifikationen zur Luffeuchtigkeitsanzeige & Funktion für den Außenbereich

Hinweis: Die folgenden Details sind so aufgelistet wie sie auf dem Display angezeigt werden oder ablaufen.

Luftfeuchtigkeitseinheit	%
Genauigkeit	1 ~ 90% RH ± 2.5% RH @ 25°C (77°F) 91 ~ 99% RH ± 3.5% RH @ 25°C (77°F)
Auflösung	1 %

Funk-Thermo-Hygrometer Sensor Anzeige & Spezifikation

Hinweis: Die folgenden Details sind so aufgelistet wie sie auf dem Display angezeigt werden oder ablaufen.

Temperatureinheit	°C und °F
Genauigkeit -40 ~ 60°C ± 0.4°C (-40 ~ 140°F ± 0.7°F)	
Auflösung °C / °F (1 Dezimalstelle)	

Funk-Thermo-Hygrometer Sensor Anzeige & Spezifikation

Hinweis: Die folgenden Details sind so aufgelistet wie sie auf dem Display angezeigt werden oder ablaufen.

Luftfeuchtigkeitseinheit	%
Genauigkeit	1 ~ 90% RH ± 2.5% RH @ 25°C (77°F) 91 ~ 99% RH ± 3.5% RH @ 25°C (77°F)
Auflösung	1 %

Spezifikationen zur Windgeschwindigkeits- & -richtungsanzeige und Funktion

Hinweis: Die folgenden Details sind so aufgelistet wie sie auf dem Display angezeigt werden oder ablaufen.

Windgeschwindigkeitseinheit mph, m/s, km/h und Knoten	
Windgeschwindigkeitsanzeigebereich 0 ~ 112mph, 50m/s, 180km/h, 97Knoten	
Auflösung	mph, m/s, km/h und Knoten (1 Dezimalstelle)
Geschwindigkeitsgenauigkeit	< 5m/s: +/- 0,8m/s; > 5m/s: +/- 6% (je nachdem, was größer ist)
Anzeigemodus	Windstoß / Durchschnitt / Beaufort
Anzeigemodus Windrichtung	16 Richtungen oder 360 Grad

Spezifikationen zur Regenanzeige & Funktion

Hinweis: Die folgenden Details sind so aufgelistet wie sie auf dem Display angezeigt werden oder ablaufen

Niederschlagseinheit	mm und in
Niederschlagsgenauigkeit	± 7% oder 1 Spitze
Niederschlagsbereich	0 ~ 19999 mm (0 ~ 787,3 Zoll)
Auflösung	0.254mm (3 Dezimalstellen in mm)
Regen-Anzeigemodus	Letzte Stunde / letzte 24 Stunden / letzter Monat / Regenmenge heute und Regenrate

SPEZIFIKATIONEN ZUR UV-INDEX-ANZEIGE & FUNKTION

Hinweis: Die folgenden Details sind so aufgeführt, wie sie auf der Basisstation angezeigt werden oder funktionieren.

Anzeigebereich	0 ~ 16
Auflösung	1 Dezimalstelle
Anzeigemodus	UV-Index

Machine Translated by Google

LICHTSTÄRKE-ANZEIGE UND FUNKTIONSSPEZIFIKATION

Hinweis: Die folgenden Details sind so aufgelistet wie sie auf dem Display angezeigt werden oder ablaufen.

Lichtintensitätseinheit	Klux, Kfc und W/m²
Anzeigebereich	0 ~ 200Klux
Auflösung	Klux, Kfc und W/m² (2 Dezimalstellen)

Spezifikationen zur Wetterindex-Anzeige & Funktion

Hinweis: Die folgenden Details sind so aufgelistet wie sie auf dem Display angezeigt werden oder ablaufen

Wetterindex-Modi	Gefühlt wie, Windkühle, Hitze-Index und Taupunkt
Anzeigebereich Feels like (Gefühlte Temperatur)	-65 ~ 50 °C
Anzeigebereich Taupunkt	-20 ~ 80°C
Anzeigebereich Wärmeindex	-26 ~ 50 °C
Anzeigebereich Windchill	-65 ~ 18°C, Windgeschwindigkeit > 4,8km/h

13.2 7-IN-1-MULTISENSOR

Maße (B x H x T)	390 x 230 x 165 mm (15,4 x 9 x 6,5 Zoll)
Gewicht	599g (Batterien, Stange und Halterung nicht inbegriffen)
Hauptspannungsversorgung 3x AA/LR6, 1.5V (nicht-wiederaufladbare Lithium-Batterien)	
Wetterdaten	Temperatur, Luftfeuchtigkeit, Windgeschwindigkeit, Windrichtung, Niederschlag, UV-Index und Lichtintensität
Funksignal Übertragungsbereich	150m
Funkfrequenz (abhängig von der Landesversion)	868 MHz (EU oder UK)
Übertragungsintervall	- 12 Sekunden für UV-, Lichtintensitäts-, Windgeschwindigkeits- und Windrichtungsdaten - 24 Sekunden für Temperatur, Luftfeuchtigkeit, und Niederschlag
Betriebsbereich	-40 ~ 60°C (-40 ~ 140°F), Lithiumbatterien erforderlich

13.3 DRAHTLOSER THERMO-HYGROMETER-SENSOR

Maße (B x H x T)	60 x 113 x 39,5 mm (2,4 x 4,4 x 1,6 Zoll)
Gewicht	126g (mit Batterien)
Hauptspannungsversorgung	2 x AA /LR6Batterien bei 1,5V (Lithiumbatterien empfohlen)
Wetterdaten	Temperatur und Luftfeuchtigkeit
Funksignal Übertragungsbereich*	100m
Funkfrequenz (abhängig von der Landesversion)	868 MHz (EU oder UK)
Übertragungsintervall	60 Sekunden für Temperatur- und Luftfeuchtigkeit
Betriebsbereich	-40 ~ 60°C (-40 ~ 140°F), Lithiumbatterien erforderlich

Machine Translated by Google

14. ENTSORGUNG

Wenn Sie die Station weitergeben oder entsorgen, sollten Sie die gespeicherten WLAN-Daten löschen, um einen unberechtigten Zugriff auf ihr WLAN zu verhindern.

Entsorgen Sie die Verpackungsmaterialien sortenrein. Beachten Sie bitte bei der Entsorgung des Geräts die aktuellen gesetzlichen Bestimmungen. Informationen zur fachgerechten Entsorgung erhalten Sie bei den kommunalen Entsorgungsdienstleistern oder dem Umweltamt.

Werfen Sie Elektrogeräte nicht in den Hausmüll!
Gemäß der Europäischen Richtlinie 2012/19/EU über Elektro- und Elektronik-Altgeräte und deren Umsetzung in nationales Recht, müssen verbrauchte Elektrogeräte getrennt gesammelt und einer umweltgerechten Wiederverwertung zugeführt werden.

Sie können die Batterien nach Gebrauch entweder in unserer Verkaufsstelle oder in unmittelbarer Nähe (z.B. im Handel oder in kommunalen Sammelstellen) unentgeltlich zurückgeben. Bitte entsorgen Sie Ihre gebrauchten Batterien wie gesetzlich vorgeschrieben - an einer lokalen Sammelstelle oder im Einzelhandel. Die Entsorgung im Hausmüll verstößt gegen die Batterieverordnung. Batterien, die Giftstoffe enthalten, sind mit einem Schild und einem chemischen Symbol gekennzeichnet. "Cd" = Cadmium, "Hg" = Quecksilber, "Pb" = Blei.

15. CE-KONFORMITÄTSERKLÄRUNG

Hiermit erklärt die Bresser GmbH, dass das Gerät mit der Artikelnr. 7003510 der Richtlinie 2014/53/EU und den darin angewandten Standards und Normen entspricht. Der vollständige Text der CE Konformitätserklärung kann über folgende Internetadresse eingesehen werden:
http://www.bresser.de/download/7003510/CE/7003510_CE.pdf

16. GARANTIE & SERVICE

Die reguläre Garantiezeit beträgt 2 Jahre und beginnt am Tag des Kaufs. Um von einer verlängerten, freiwilligen Garantiezeit wie auf dem Geschenkkarton angegeben zu profitieren, ist eine Registrierung auf unserer Website erforderlich.

Die vollständigen Garantiebedingungen sowie Informationen zu Garantiezeitverlängerung und Serviceleistungen können Sie unter www.bresser.de/garantiebedingungen einsehen.

Machine Translated by Google

Service

DE AT CH BE

Bei Fragen zum Produkt und eventuellen Reklamationen nehmen Sie bitte zunächst mit dem Service-Center Kontakt auf, vorzugsweise per E-Mail.

E-Mail: service@bresser.de
Telefon*: +49 28 72 80 74 210

BRESSER GmbH
Kundenservice
Gutenbergstr. 2
46414 Rhede
Deutschland

*Lokale Rufnummer in Deutschland (Die Höhe der Gebühren je Telefonat ist abhängig vom Tarif Ihres Telefonanbieters); Anrufe aus dem Ausland sind mit höheren Kosten verbunden.

NL BE

Wenn Sie Fragen oder Beschwerden zum Produkt haben, kontaktieren Sie uns bitte

Kontaktieren Sie das Servicecenter (vorzugsweise per E-Mail).

Email: info@bresserbenelux.nl
Telefon*: +31 528 23 24 76

BRESSER Benelux
Smirnoffstraat 8
7903 AX Hoogeveen
Die Niederlande

*Die Telefonnummer wird in den Niederlanden zum Ortstarif abgerechnet. Der Betrag, der Ihnen pro Anruf berechnet wird, hängt vom Tarif Ihres Telefonanbieters ab; Für Anrufe aus dem Ausland fallen höhere Kosten an.

GB IE

Bitte wenden Sie sich bei Fragen zum Produkt oder bei Reklamationen zunächst an das Servicecenter, vorzugsweise per E-Mail.

Email: service@bresseruk.com
Telefon*: +44 1342 837 098

BRESSER UK Ltd.
Suite 3G, Eden House
Unternehmensweg
Edenbridge, Kent TN8 6HF
Großbritannien

*In Großbritannien wird die Rufnummer zum Ortstarif abgerechnet (der Betrag, der Ihnen pro Telefonanruf berechnet wird, hängt vom Tarif Ihres Telefonanbieters ab); Für Anrufe aus dem Ausland fallen höhere Kosten an.

EN PT

Bei Fragen zum Produkt oder eventuellen Reklamationen wenden Sie sich bitte an das technische Servicecenter (vorzugsweise per E-Mail).

E-Mail: servicio.iberia@bresser-iberia.es
Telefon*: +34 91 67972 69

BRESSER Iberia SLU
c/Valdemorillo, 1 Schiff B
PI Ventorro del Cano
28925 Alcorcón Madrid
Spanien

*Spanien-Ortsnummer (die Höhe jedes Telefonanrufs hängt von den Tarifen der Vertriebspartner ab); Für Anrufe aus dem Ausland fallen zusätzliche Kosten an.

FR BE

Bei Fragen zu diesem Produkt oder im Falle von Reklamationen wenden Sie sich bitte an unser Servicecenter (vorzugsweise per E-Mail).

Email: sav@bresser.fr
Telefon*: 00 800 6343 7000

BRESSER France SARL
Nikopolis-Aktivitätszentrum
314 Avenue des Chênes Verts
83170 Brignoles
Frankreich

*Preis eines Ortsgesprächs aus Frankreich oder Belgien

Machine Translated by Google

Machine Translated by Google

Notes · Notizen

Machine Translated by Google

Notes · Notizen

Machine Translated by Google

Bresser GmbH
Gutenbergstraße 2
46414 Rhede · Deutschland
www.bresser.de

ÿ ÿ ÿ @BresserEurope

Bresser UK Ltd.
Eden House, Enterprise Way
Edenbridge, Kent TN8 6HF
Großbritannien